Смартфон Cat® S50
Руководство пользователя

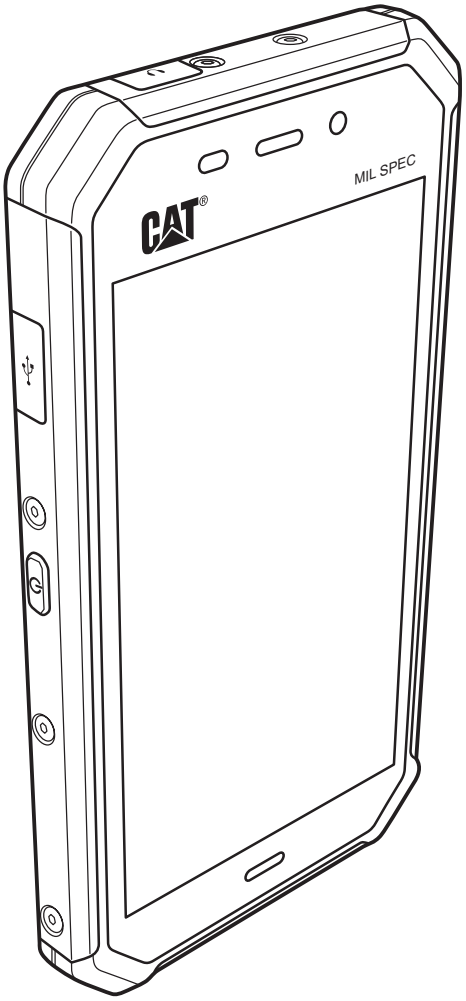

Прочитайте перед началом использования

Меры предосторожности

Для правильного использования вашего мобильного телефона внимательно прочитайте данные меры предосторожности.

Несмотря на прочную конструкцию этого устройства, избегайте ударов, бросания, падения, сжатия, изгибания и прокалывания вашего мобильного телефона.

Старайтесь не использовать мобильный телефон во влажной среде, например, в ванной. Не допускайте намеренного погружения и мытья телефона в жидкости.

Не включайте мобильный телефон, когда это запрещено или когда он может вызвать помехи или привести к опасной ситуации.

Не используйте мобильный телефон за рулем.

Соблюдайте все правила и предписания при нахождении в больницах и других лечебных учреждениях. Выключайте телефон рядом с медицинским оборудованием.

Выключайте телефон в самолете. Телефон может вызвать помехи в работе оборудования самолета.

Выключайте телефон рядом с высокоточными электронными устройствами. Телефон может повлиять на их работу.

Не пытайтесь разбирать мобильный телефон или его аксессуары. Обслуживание и ремонт телефона должен проводить только квалифицированный персонал.

Не помещайте мобильный телефон или его аксессуары в контейнеры с сильным электромагнитным полем.

Не помещайте рядом с телефоном магнитные запоминающие устройства. Излучение от телефона может стереть информацию, хранимую на таких устройствах.

Запрещается помещать телефон в места с высокой температурой или использовать его в месте со легковоспламеняющимся газом, например, на заправке.

Храните мобильный телефон и его аксессуары в месте, недоступном для детей.
Не разрешайте детям использовать мобильный телефон без присмотра.

Во избежание риска взрыва используйте только одобренные аккумуляторные батареи и зарядные устройства.

Соблюдайте действующие законы и предписания в отношении использования беспроводных устройств. При использовании беспроводного устройства соблюдайте конфиденциальность и законные права других лиц.

Запрещается использовать мобильный телефон в самолетах, больницах, на заправках и станциях техобслуживания.

Если вы носите медицинский имплантат (кардиостимулятор, устройство контроля инсулина и т. д.), держите мобильный телефон на расстоянии 15 см от имплантата, а во время разговора держите телефон со стороны, противоположной имплантату.

При использовании USB-кабеля строго соблюдайте инструкции, приводимые в данном руководстве. Иначе это может привести к повреждению вашего телефона или ПК.

Правовое уведомление

© Caterpillar, 2014. Все права защищены.

CAT, CATERPILLAR, BUILT FOR IT, соответствующие логотипы, "Caterpillar Yellow" и маркировка техники "Power Edge", а также идентификационные данные корпорации и ее продукции, используемые в данной публикации, являются товарными знаками компании Caterpillar и не могут использоваться без разрешения.

Bullitt Mobile Ltd является лицензиатом компании Caterpillar Inc.

Товарный знак Bullitt Mobile Ltd. и товарные знаки третьих сторон являются собственностью соответствующих владельцев.

Запрещается копировать или передавать любую часть данного документа в любом виде и любыми средствами без предварительного письменного разрешения компании Caterpillar Inc.

Изделие, описанное в этом руководстве, может содержать защищенное авторскими правами программное обеспечение, лицензия на которое может принадлежать соответствующим владельцам. Клиентам запрещается в любом виде воспроизводить, распространять, изменять, декомпилировать, разбирать, расшифровывать, извлекать, осуществлять инженерный анализ, сдавать в аренду, присваивать или переуступать права на упомянутое программное или аппаратное обеспечение, за исключением случаев, когда такие ограничения запрещены действующим законодательством или разрешены обладателями соответствующих авторских прав по лицензии.

Уведомление

Некоторые функции данного изделия и его аксессуаров, описанные в этом руководстве, работают в зависимости от установленного программного обеспечения и характеристик и настроек местных мобильных сетей, поэтому они могут быть недоступны или частично ограничены местными операторами мобильной связи или поставщиками сетевых услуг. Таким образом, описанные здесь функции могут не полностью совпадать с функциями купленного вами изделия или аксессуаров.

Производитель оставляет за собой право без предварительного уведомления и без обязательств вносить изменения в любую информацию или характеристики, изложенные в данном руководстве.

Производитель не несет ответственности за законность и качество элементов, которые вы загружаете на этот мобильный телефон или с него, включая, без ограничений, текстовые данные, изображения, музыку, видео и невстроенное ПО, защищенное авторскими правами. Ответственность за любые последствия, вызванные установкой или использованием вышеуказанных элементов на данном мобильном телефоне, лежит исключительно на вас.

ОТСУТСТВИЕ ГАРАНТИИ

Содержимое данного руководства предоставляется по принципу "как есть". За исключением требований действующего законодательства, никакие гарантии, явные или подразумеваемые, включая, без ограничений, подразумеваемые гарантии товарности и соответствия конкретной цели, не предоставляются в отношении точности, достоверности или содержимого данного руководства.

Производитель в максимальном объеме, допустимом действующим законодательством, снимает с себя ответственность за все особые, случайные, непрямые или сопутствующие убытки, потерю прибыли, торгового оборота, доходов, репутации или ожидаемой экономии.

Положения в отношении импорта и экспорта

Клиенты должны соблюдать все действующие законы и постановления в отношении экспорта и импорта, а также получить все государственные разрешения и лицензии, необходимые для осуществления экспорта, реэкспорта или импорта изделий, указанных в данном руководстве, включая программное обеспечение и содержащиеся в нем технические данные.

Содержание

Поздравляем с покупкой смартфона Cat® S50 1

Знакомство с вашим мобильным телефоном 1

Быстрый доступ к основным функциям 1

Начало работы с мобильным телефоном 2

Включение и выключение телефона 4

Знакомство с главным экраном 4

Использование сенсорного экрана 5

Блокирование и разблокирование экрана 5

Дисплей 6

Расположение элементов на дисплее 6

Панель уведомлений 7

Значки быстрого доступа 7

Папки 8

Фоновые рисунки 8

Передача данных с телефона и на него 8

Использование режима "В самолете" 9

Телефон 9

Осуществление вызова 9

Прием и отклонение вызова 10

Другие действия во время вызова 10

Использование журнала вызовов 11

Контакты 12

Общение с вашими контактами 13

Использование экранной клавиатуры 14

Сообщения 14

SMS и MMS 14

Эл. почта 16

Wi-Fi 18

Веб-браузер 18

Bluetooth 19

Развлечения 20

Съемка фотографий и видео 20

Прослушивание музыки 23

Прослушивание FM-радио 24

Сервисы Google **25**

Использование приложения "Карты" **27**

Использование сервиса YouTube **28**

Использование приложения "Play Маркет" **28**

Синхронизация информации **29**

Настройка аккаунтов 29
Настройка синхронизации аккаунтов 30

Использование других приложений **31**

Использование приложения "Календарь" 31
Использование будильника 32
Калькулятор 32

Управление мобильным телефоном **33**

Установка даты и времени 33
Настройка дисплея 33
Выбор мелодии звонка 34
Настройка сервисов телефона 34
Защита мобильного телефона 35
Использование технологии NFC 35
Управление приложениями 36
Способы освобождения памяти мобильного телефона 36
Сброс данных 36
Аппаратный сброс телефона 37
Просмотр электронной этикетки 37

Технические характеристики **38**

Приложение **39**

Предупреждения и меры предосторожности 39
Аксессуары 40
Очистка и техническое обслуживание 41
Совместимость со слуховыми аппаратами 42
Экстренный вызов 42
Заявление ФКС 42
Заявление министерства промышленности Канады 43
Информация об уровне радиочастотного излучения (показатель SAR) 44
Предотвращение потери слуха 45
Декларация о соответствии 46
Соответствие требованию CE к удельному коэффициенту поглощения 47
Информация об утилизации и переработке 47

Поздравляем с покупкой смартфона Cat® S50

Этот смартфон S50 с поддержкой сетей 4G предназначен для использования вне помещений и способен выдерживать эксплуатацию в неблагоприятных условиях окружающей среды. Он сертифицирован по самому строгому стандарту IP67 в отношении прочности и является водонепроницаемым, а экран телефона реагирует на касание даже мокрыми пальцами. Телефон оснащен превосходным стеклом к высокой устойчивостью к царапинам и пыленепроницаемым корпусом, выдерживающим падение с высоты 1,22 м. Также в телефоне установлен четырехъядерный процессор (1,2 ГГц) и новейшая операционная система Android (версия KitKat) с доступом к сервисам Google Play, что вместе дает вам превосходное сочетание производительности и защищенности. В дополнение к прочной конструкции модель S50 оснащена мощной аккумуляторной батареей и возможностью использования карт памяти объемом до 64 ГБ, что дает возможность с удобством пользоваться веб-браузером, обмениваться сообщениями, слушать музыку и использовать многие другие полезные функции телефона.

Знакомство с вашим мобильным телефоном

Компоненты телефона

1. Датчик освещенности и приближения
2. Выход для наушников
3. Динамик
4. Передняя камера
5. Задняя камера
6. Микрофон
7. Светодиодная вспышка
8. Кнопка камеры
9. Динамик
10. Кнопки громкости
11. Слот для SIM-карты
12. Слот для карты памяти microSD
13. Кнопка питания
14. USB-порт

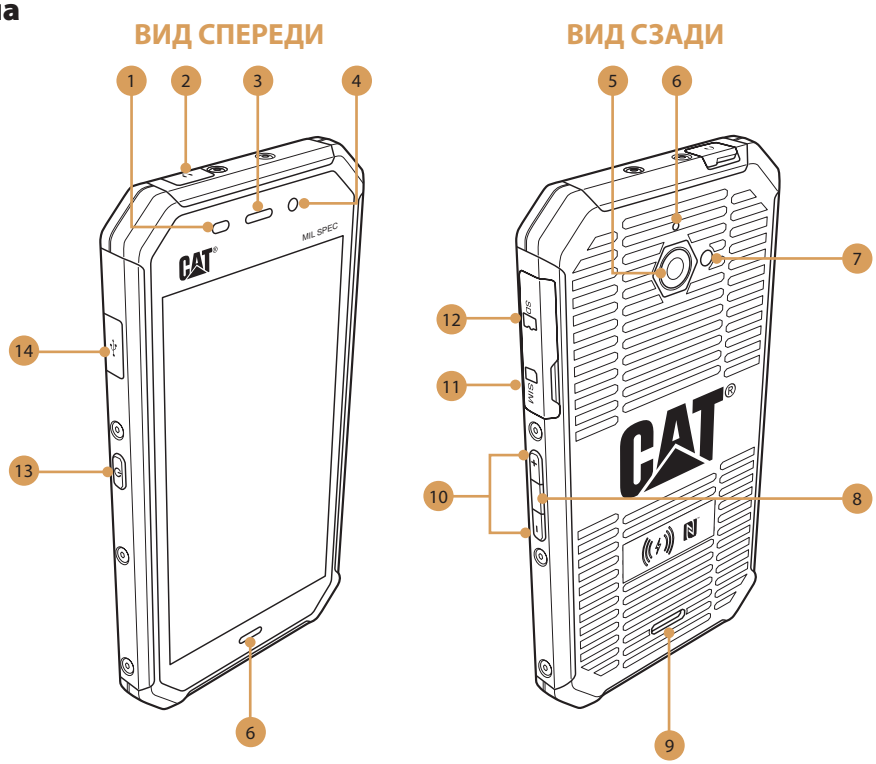

Быстрый доступ к основным функциям

Кнопка питания	• Нажмите, чтобы включить телефон. • Нажмите и удерживайте, чтобы открыть меню настроек телефона. • Нажмите, чтобы разблокировать или активировать экран при включенном телефоне.
Кнопка главного экрана (⌂ — экранная кнопка)	• Коснитесь в любой момент, чтобы перейти к главному экрану. • При длительном нажатии кнопки главного экрана отображается значок Google — проведите пальцем вверх до этого значка, чтобы запустить поиск Google или сервис Google Now.
Кнопка недавних приложений (▭ — экранная кнопка)	Коснитесь, чтобы отобразить список недавно использованных приложений.
Кнопка возврата (↩ — экранная кнопка)	• Нажмите, чтобы вернуться на предыдущий экран, с которым вы работали. • Используется для закрытия экранной клавиатуры.
Кнопка камеры	В приложении "Камера" нажимайте кнопку камеры, чтобы делать снимки. У кнопки камеры также есть другие функции, когда приложение "Камера" не используется. • Музыкальный плеер Google — когда устройство разблокировано, дважды кратко нажмите кнопку камеры, чтобы запустить музыкальный плеер Google. • Фонарик — длительное нажатие (2 секунды) кнопки камеры приводит ко включению фонарика, даже если устройство заблокировано. Повторное длительное нажатие кнопки камеры выключит фонарик.

Начало работы с мобильным телефоном

Установка карты памяти

1. Откройте крышку разъема для карты памяти/SIM-карты.

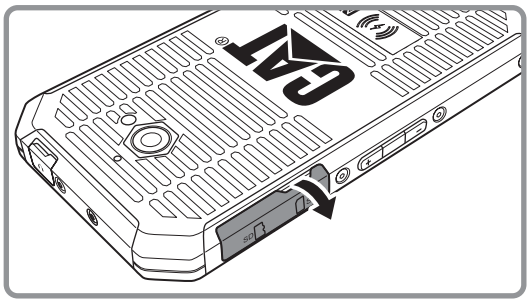

2. Вставьте карту памяти microSD, как показано на рисунке.

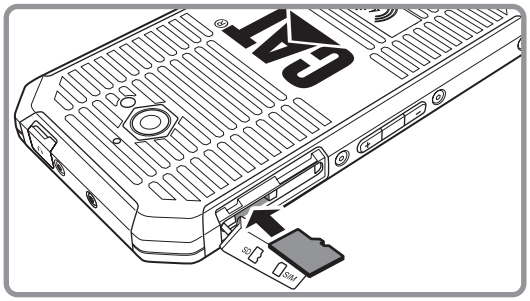

Примечание.

- Вставьте карту microSD золотыми контактами вниз и нажмите ее до упора, пока не услышите щелчок фиксации.
- Чтобы извлечь карту microSD, нажмите на ребро карты и освободите ее.
- Не используйте силу при вставке и извлечении карты microSD, поскольку это может повредить саму карту или разъем.

Установка карты микро-SIM

1. Откройте крышку разъема для карты памяти/SIM-карты.

2. Вставьте SIM-карту, как показано на рисунке.

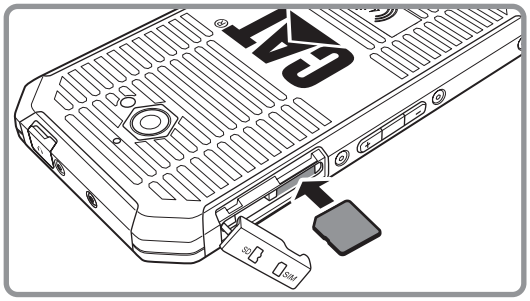

Примечание.

- Позолоченные контакты карты микро-SIM должны быть направлены вниз, а срезанный угол должен быть в верхней левой части карты. Вставьте карту микро-SIM в разъем так, чтобы раздался щелчок фиксации.
- Чтобы извлечь карту микро-SIM, нажмите ее внутрь и быстро отпустите, а затем достаньте ее.
- Не используйте силу при вставке и извлечении карты микро-SIM, поскольку это может повредить саму карту или разъем.
- Данное устройство не поддерживает карты нано-SIM.

Зарядка аккумуляторной батареи

Телефон S50 оснащен несъемной батареей, для зарядки которой нужно выполнить следующие действия.

1. Подсоедините к зарядному устройству USB-кабель, идущий в комплекте с телефоном.

   Примечание.

   Используйте только одобренные компанией Cat® зарядные устройства и кабели. Стороннее оборудование может привести к повреждению устройства или взрыву аккумуляторной батареи.

2. Откройте крышку USB-порта. Подсоедините USB-кабель к USB-порту вашего телефона.

   Примечание.

   При подключении USB-кабеля не применяйте избыточную силу.

   Соблюдайте правильную ориентацию разъема. Попытка вставить разъем неправильной стороной может привести к повреждению, которое не покрывается гарантией.

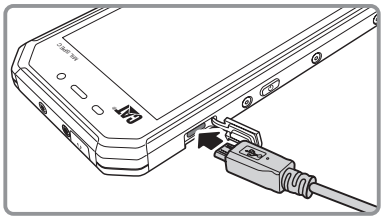

3. Вставьте другой конец кабеля в зарядное устройство и подключите его к розетке.
4. По завершении зарядки извлеките разъем из устройства и выньте зарядное устройство из розетки.

Примечание.

Если батарея разряжена полностью, то может пройти несколько минут, прежде чем на экране появится символ зарядки.

Зарядка Qi

Qi — это международный стандарт беспроводной зарядки. Это устройство сертифицировано Консорциумом беспроводной электромагнитной энергии (Wireless Power Consortium, WPC). Для зарядки устройства поместите его на зарядную панель.

Примечание.

- Под маркой Cat® продается беспроводная зарядная панель для использования с телефоном S50. Чтобы обеспечить эффективную зарядку, совместите логотип беспроводной зарядки на задней части телефона с логотипом на беспроводной зарядной панели Cat®.
- Беспроводная зарядная панель продается отдельно.

Важная информация об аккумуляторной батарее

Если аккумуляторная батарея не используется в течение длительного времени, телефон может не сразу включиться после начала зарядки. Прежде чем пытаться включать телефон, оставьте его заряжаться выключенным в течение нескольких минут. В это время экранная анимация может отсутствовать.

Время, необходимое для зарядки батареи, может зависеть от температуры окружающей среды и срока службы батареи.

Когда заряд батареи достигает низкого уровня, телефон выдает уведомление и отображает подсказку. Когда заряд батареи достигает критического уровня, телефон автоматически отключается.

Включение и выключение телефона

Включение телефона

Нажмите кнопку **Питание**.

При первом включении телефона вы увидите экран приветствия. Выберите язык и коснитесь кнопки "Начать", чтобы продолжить процедуру настройки.

Примечание.

Если в вашей SIM-карте включена защита с помощью персонального идентификационного номера (PIN-кода), вам будет предложено ввести PIN-код до отображения экрана приветствия. Для завершения процедуры настройки требуется подключение к Интернету по Wi-Fi или сети передачи данных.

Вам будет предложено выполнить вход в ваш существующий аккаунт Google или создать новый аккаунт, чтобы завершить процедуру настройки.

Примечание.

Процедуру настройки аккаунта можно пропустить, а затем вернуться к ней позже. Для использования на устройстве некоторых сервисов Google требуется наличие аккаунта Google.

Выключение телефона

1. Нажмите и удерживайте кнопку **Питание,** чтобы открыть меню настроек телефона.
2. Нажмите **"Выключение питания"**.
3. Нажмите **OK**.

Знакомство с главным экраном

После выполнения входа или включения питания отображается главный экран. Главный экран — это ваша начальная точка для доступа ко всем функциям телефона. На нем отображаются значки приложений, виджеты, значки быстрого доступа и другие функции. Вы можете изменять главный экран, выбирая его фоновый рисунок и отображаемые на нем элементы.

На главном экране есть значок диспетчера ( ). Коснитесь его, чтобы просматривать и запускать установленные приложения.

Примечание.

Длительное нажатие на пустом месте на главном экране приведет к переходу к фоновым рисункам, виджетам и настройкам.

Использование сенсорного экрана

Действия с сенсорным экраном

Прикосновение: коснитесь экрана кончиком пальца, чтобы выбрать элемент, подтвердить выбор или запустить приложение.

Касание и удерживание: коснитесь элемента кончиком пальца и удерживайте его, пока телефон не отреагирует. Например, чтобы открыть меню параметров на активном экране, коснитесь экрана и удерживайте его, пока не появится меню.

Проведение: проведите пальцем по экрану в вертикальном или горизонтальном направлении. Например, проводите пальцем влево или вправо, чтобы переходить между фотографиями.

Перетаскивание: коснитесь пальцем и удерживайте нужный элемент. Перетащите этот элемент в нужную часть экрана. Значок можно перетаскивать для его перемещения или удаления.

Вращение экрана телефона

Ориентация экрана большинства телефонов изменяется при смене положения телефона из вертикального в горизонтальное и наоборот. См. раздел "Автоповорот экрана" на стр. 32.

Блокирование и разблокирование экрана

Блокирование экрана

Когда телефон включен, нажмите кнопку **Питание,** чтобы заблокировать экран. Когда телефон заблокирован, вы можете принимать сообщения и звонки.

Если не использовать телефон в течение некоторого времени, экран заблокируется автоматически.

Разблокирование экрана

Нажмите кнопку **Питание,** чтобы включить экран. Затем перетащите значок замка ( ) на значок разблокирования ( ), чтобы разблокировать экран.

Для использования камеры непосредственно при заблокированном экране нажмите и удерживайте значок камеры в нижнем правом углу экрана и проведите по экрану влево, чтобы запустить приложение "Камера".

Примечание.

Если вы настроили блокировку экрана, вам будет предложено разблокировать экран. Дополнительную информацию см. в разделе "Защита вашего мобильного телефона с помощью блокировки экрана" на стр. 34.

Дисплей

Расположение элементов на дисплее

Уведомления и информация о состоянии

Панель состояния отображается в верхней части экрана. На ней отображаются значки состояния, такие как пропущенный звонок или полученное сообщение (слева), а также значки состояния телефона, такие как уровень зарядки аккумулятора (справа) и текущее время.

Значки состояния

3G	Подключение к мобильной сети 3G		Режим вибрации
G	Подключение к мобильной сети GPRS		Беззвучный режим
E	Подключение к мобильной сети EDGE		Координаты определены
H	Подключение к мобильной сети HSDPA		Критический заряд батареи
H+	Подключение к мобильной сети HSDPA +		Низкий заряд батареи
4G	Подключение к мобильной сети 4G		Частичный заряд батареи
R	Роуминг		Полный заряд батареи
	Сила сигнала мобильной сети		Батарея заряжается
	Нет сигнала		FM-радиоприемник включен
	Подключено к сети Wi-Fi		Режим "В самолете"
	Подключено к устройству по Bluetooth		

Значки уведомлений

	Новое эл. сообщение		Входящий звонок
	Новое сообщение SMS или MMS		Пропущенный звонок
	Установлен будильник		Включена громкая связь
	Предстоящее событие		Микрофон отключен
	Идет синхронизация данных		Идет загрузка данных
	Проблема со входом или синхронизацией		Телефон подключен с помощью USB-кабеля
	Сделан снимок экрана		

Панель уведомлений

Телефон сообщит вам о полученных сообщениях или предстоящих событиях. Панель уведомлений также сообщает вам о сигналах и настройках — например, когда установлен будильник. Откройте панель уведомлений, чтобы увидеть название своего мобильного оператора или просмотреть сообщение, напоминание или уведомление о событии.

Открытие панели уведомлений

1. Когда на панели уведомлений появляется новый значок уведомления, коснитесь этой панели, а затем потяните ее вниз.
2. Коснитесь уведомления, чтобы открыть соответствующее приложение.

Закрытие панели уведомлений

Чтобы закрыть уведомление без просмотра, просто нажмите и удерживайте уведомление, а затем перетащите его влево или вправо.

Для закрытия панели уведомлений сдвиньте нижнюю часть панели вверх.

Значки быстрого доступа

Добавление нового элемента на экран

1. На главном экране нажмите , чтобы отобразить все приложения.
2. Для добавления элемента перетащите значок приложения на нужный вам главный экран.

Перемещение элемента на экране

1. Нажмите и удерживайте значок приложения на главном экране, пока значок не увеличится.
2. Не отпуская палец, перетащите значок в нужное место на экране, а затем отпустите его.

Примечание.

Чтобы значок разместился на текущем главном экране, на нем должно быть достаточно места.

Удаление элемента с экрана

1. Нажмите и удерживайте значок приложения на главном экране, пока значок не увеличится.
2. Не отпуская пальца, перетащите элемент в область **Удалить**.
3. Когда элемент станет красным, отпустите палец, чтобы удалить элемент с главного экрана.

Виджеты

Виджеты позволяют осуществлять предпросмотр содержимого или использовать приложение. Виджеты можно размещать на главном экране в виде значков или окон предпросмотра. На вашем телефоне по умолчанию установлено несколько виджетов. Дополнительные виджеты можно загрузить в магазине Google Play. Для добавления виджета на один из экранов:

1. Находясь на главном экране, нажмите и удерживайте главный экран.
2. Нажмите **ВИДЖЕТЫ,** чтобы отобразить доступные виджеты.
2. Для добавления элемента перетащите выбранный виджет на нужный вам главный экран.

Папки

Создание папки

Перетащите значок или ярлык приложения и отпустите его на одном из подобных приложений.

Переименование папки

1. Коснитесь папки, чтобы открыть ее
2. В панели названия папки введите новое имя.
3. По завершении нажмите **Назад**.

Фоновые рисунки

Изменение фонового рисунка

1. Находясь на главном экране, нажмите и удерживайте главный экран.
2. Нажмите **ФОНОВЫЕ РИСУНКИ**.
3. Просмотрите доступные рисунки и выберите один по своему вкусу.
4. Нажмите **Установить фоновый рисунок,** чтобы установить выбранный фоновый рисунок для главного экрана.

Передача данных с телефона и на него

Передавайте все свои любимые музыкальные треки и изображения между вашим телефоном и ПК в режиме подключения мультимедийного устройства MTP.

1. Подсоедините свой телефон к ПК с помощью USB-кабеля, и режим MTP активируется.
2. Ваш телефон должен отобразиться в качестве съемного устройства с указанием доступной памяти телефона, а также карты памяти SD, если она установлена.

Примечание.

Пользователям компьютеров Mac потребуется загрузить драйверы, перейдя по ссылке: http://www.android.com/filetransfer/

Использование режима "В самолете"

В некоторых местах может потребоваться отключить беспроводную связь телефона. Вместо отключения питания телефона вы можете перевести его в **режим "В самолете"**.

1. Нажмите и удерживайте кнопку **Питание**.

2. Нажмите **Режим "В самолете"** в меню параметров.

Либо используйте приложение **Настройки** — перейдите в меню **БЕСПРОВОДНЫЕ ПОДКЛЮЧЕНИЯ И СЕТИ** и включите **режим "В самолете"**.

Телефон

Существует несколько способов совершить телефонный вызов. Можно набрать номер, выбрать номер в вашем списке контактов, на веб-странице или в документе, содержащем телефонный номер. Во время разговора вы можете отвечать на другие входящие вызовы или отправлять их на голосовую почту. Также вы можете организовывать конференц-вызовы с несколькими участниками.

Примечание.

Обратитесь к оператору своей мобильной связи, чтобы узнать о наличие поддержки конференц-связи и максимальное количество участников такого вызова.

Осуществление вызова

Чтобы осуществить вызов, используйте приложение "Телефон" или наберите номер из раздела **Контакты** или "Журнал звонков".
Во время разговора вы можете нажать кнопку **Главный экран,** чтобы вернуться на главный экран и использовать другие функции. Чтобы вернуться на экран вызова, потяните панель уведомления вниз и коснитесь пункта "Текущий вызов".

Примечание.

Следите за тем, чтобы не заблокировать микрофон пальцами.

Осуществление звонка путем набора номера

1. На главном экране нажмите . Затем нажмите кнопку , чтобы отобразить клавиатуру.

   Примечание.

   Можно перейти к приложению "Телефон", нажав , а затем нажав **Телефон** ( ).

2. Коснитесь нужных кнопок с цифрами, чтобы набрать номер.

   Совет: Ваш мобильный телефон поддерживает функцию SmartDial, которая при наборе цифр на клавиатуре автоматически осуществляет поиск среди ваших контактов и отображает список результатов по релевантности. Закройте клавиатуру, чтобы просмотреть больше подходящих совпадений.

3. После ввода номера или выбора контакта нажмите .

Осуществление вызова абонента из списка контактов

1. На главном экране нажмите , чтобы отобразить список контактов. Если клавиатура уже отображена, нажмите **Все контакты**, чтобы отобразить список контактов.

   Примечание.

   можно перейти к приложению "Контакты", нажав , а затем нажав **Контакты** ( ).

2. В списке выберите контакт, которому вы хотите позвонить.

3. Коснитесь номера телефона, чтобы совершить вызов.

Осуществление звонка абоненту из журнала вызовов

1. Нажмите > **Телефон** (> (нижний левый угол экрана), чтобы отобразить список вызовов.
2. Нажмите контакта, которому вы хотите позвонить.

Прием и отклонение вызова

Прием или отклонение входящего вызова

При поступлении вызова открывается экран входящего вызова с информацией о личности звонящего и другими дополнительными данными о звонящем, которые вы ввели в разделе **Контакты**.

- Чтобы принять вызов, коснитесь значка и перетащите его вправо ( ).
- Чтобы отклонить вызов, коснитесь значка и перетащите его влево ( ).
- Чтобы отклонить вызов и отправить звонящему сообщение, коснитесь значка и перетащите его вверх ( ), а затем выберите один из доступных шаблонов ответа, либо коснитесь пункта **Написать свой ответ...**, чтобы написать сообщение самостоятельно.

Примечание.

При касании значка он автоматически сменяется на значок .

Завершение вызова

Во время разговора нажмите , чтобы прервать вызов.

Другие действия во время вызова

Конференц-вызов

Если во время разговора к вам поступает новый входящий вызов, вы можете объединить вызов с текущим разговором. Эта функция называется конференц-связью. Также вы можете организовать конференц-вызов с несколькими участниками.

Примечание.

Обратитесь к своему оператору мобильной связи, чтобы узнать о наличие поддержки конференц-связи и максимальное количество участников такого звонка.

1. Чтобы начать конференц-вызов, наберите номер первого участника разговора. Когда абонент ответит, нажмите .
2. Введите номер телефона абонента, которого вы хотите добавить к конференц-вызову, и нажмите , либо выберите абонента из журнала вызовов или меню **Контакты**. Первый вызов будет автоматически переведен в режим ожидания.
3. После подключения дополнительного вызова нажмите , чтобы начать конференц-вызов.
4. Чтобы добавить дополнительных участников, нажмите и повторите действия 2 и 3.
5. Чтобы завершить конференц-вызов для всех участников, нажмите .

Переключение между вызовами

Если во время разговора к вам поступает новый входящий вызов, вы можете переключаться между двумя вызовами.

1. Когда у вас два вызова, нажмите .
2. Текущий вызов будет переведен в режим ожидания, а вы перейдете ко второму вызову.

Использование журнала вызовов

Журнал вызовов содержит список набранных, принятых и пропущенных вызовов. Этот журнал можно использовать для быстрого поиска недавно набранных номеров или добавления номеров входящих вызовов в список контактов.

Сохранение номера в контакты

1. Нажмите на главном экране, а затем нажмите .
2. Коснитесь номера, который вы хотите добавить.
3. Нажмите **Добавить в контакты**.
4. Добавьте номер в существующий контакт или нажмите **СОЗДАТЬ НОВЫЙ КОНТАКТ**.

Удаление записи из списка

1. Нажмите на главном экране, а затем нажмите .
2. Коснитесь номера, который вы хотите удалить.
3. Нажмите > **Удалить из журнала вызовов**.

Очистка журнала вызовов

1. Нажмите на главном экране, а затем нажмите .
2. Нажмите > **Очистить журнал вызовов**.

Контакты

Приложение "Контакты" позволяет сохранять и изменять такую информацию, как номера телефонов и адреса ваших контактов. После сохранения контактной информации на мобильном телефоне вы получаете быстрый доступ к людям, с которыми вы хотите общаться.

Открытие приложения "Контакты"

Если у вас новый мобильный телефон, в котором еще нет контактов, в приложении "Контакты" отобразятся подсказки о том, как начать добавлять контакты в ваш мобильный телефон.

Чтобы открыть это приложение, выполните одно из следующих действий.

- Нажмите на главном экране.
- Нажмите , а затем нажмите **Контакты** (), чтобы отобразить список контактов.
- Нажмите на главном экране, а затем нажмите **Все контакты**.

Все ваши контакты будут в алфавитном порядке отображены в прокручиваемом списке.

Копирование контактов

Вы можете скопировать контакты с SIM-карты или внутренней памяти.

1. В списке контактов нажмите > **Импорт/экспорт**.
2. Выполните одно из следующих действий.
   - Чтобы импортировать контакты с SIM-карты:

     нажмите **Управление контактами SIM-карты** и выберите контакты для импортирования.
   - Чтобы импортировать контакты с внутренней памяти телефона:

     нажмите **Импортировать с накопителя информации** > выберите тип файлов vCard > выберите файл vCard для импортирования > **OK**.

Резервное копирование контактов

Вы можете скопировать контакты на SIM-карту или внутреннюю память телефона.

1. В списке контактов нажмите > **Импорт/экспорт**.
2. Выполните одно из следующих действий.
   - Чтобы экспортировать контакты на SIM-карту:

     Нажмите **Экспорт на SIM-карту** > **OK**.
   - Чтобы экспортировать контакты во внутреннюю память телефона:

     Нажмите **Экспорт на внешний накопитель информации**. При появлении всплывающего окна с подтверждением нажмите **OK**, чтобы продолжить.

Добавление контакта

1. В списке контактов нажмите , чтобы добавить новый контакт.
2. Введите имя контакта и добавьте любую подробную информацию, такую как номер телефона или адрес.
3. Закончив, нажмите **СОХРАНИТЬ**, чтобы сохранить информацию контакта.

Добавление контакта в избранное

1. Коснитесь контакта, который вы хотите добавить в избранное.
2. Нажмите ☆ рядом с именем, и значок станет серым (★).

Поиск контакта

1. В списке контактов нажмите 🔍, чтобы искать контакт.
2. Введите имя контакта, который вы ищете. По мере ввода контакты с подходящими именами будут появляться под строкой поиска.

Редактирование контакта

Информацию контакта в любой момент можно изменить.

1. В списке коснитесь контакта, информацию о котором вы хотите изменить.
2. Нажмите ⋮ > **Изменить**.
3. Внесите необходимые изменения в данные контакта и нажмите **СОХРАНИТЬ**. Чтобы отменить все изменения, внесенные в информацию контакта, нажмите **Назад**.

Общение с вашими контактами

Со вкладки "Контакты" или "Избранное" вы можете быстро совершать вызовы или отправлять текстовые (SMS) или мультимедийные (MMS) сообщения на номер контакта, заданный по умолчанию. Вы также можете открывать информацию контакта, чтобы просматривать список всех доступных способов общения с этим контактом. В этом разделе описываются способы общения с контактом при его просмотре в вашем списке контактов.

Общение с контактом

1. Коснитесь контакта, с которым вы хотите общаться.
2. На экране информации о контакте вы можете сделать одно из следующих действий:
   - Коснитесь номера телефона, чтобы совершить вызов.
   - Нажмите ✉, чтобы отправить сообщение.

Удаление контакта

1. Коснитесь контакта, который вы хотите удалить.
2. Нажмите ⋮ > **Удалить**.
3. Нажмите **OK**, чтобы подтвердить удаление контакта.

Использование экранной клавиатуры

Отображение клавиатуры

Для ввода текста используйте экранную клавиатуру. В некоторых приложениях клавиатура открывается автоматически. В других для открытия клавиатуры нужно коснуться текстового поля.

Чтобы открыть клавиатуру, коснитесь места, где вы хотите напечатать текст. Нажмите кнопку **Назад**, чтобы скрыть клавиатуру.

Использование горизонтальной клавиатуры

Если вам сложно или неудобно пользоваться клавиатурой, поверните телефон горизонтально. На экране отобразится более широкая горизонтальная клавиатура.

Изменение настроек клавиатуры

1. Нажмите > **Настройки** ( )> **Язык и клавиатура**.
2. В пункте **Клавиатура Google** нажмите , чтобы изменить настройки клавиатуры Google.

Сообщения

Приложение "Сообщения" позволяет вам обмениваться текстовыми (SMS) и мультимедийными (MMS) сообщениями с любыми абонентами, использующими телефон с поддержкой SMS или MMS. С помощью приложения "Почта" вы можете читать и отправлять электронные сообщения.

SMS и MMS

Открытие приложения "Сообщения"

Чтобы открыть это приложение, выполните одно из следующих действий.

- Нажмите на главном экране.
- Нажмите > **Сообщения** ( ).

Создание и отправка текстового сообщения

Открывается окно **Сообщения**, в котором вы можете создать новое сообщение или открыть текущую переписку.

1. Нажмите чтобы начать создание нового сообщения SMS или MMS, либо коснитесь существующей переписки, чтобы открыть ее.
2. В поле **Кому** введите номер телефона. При вводе номера телефона будут отображаться подходящие контакты. Вы можете коснуться одного из предложенных получателей или продолжить вводить номер телефона.
3. Коснитесь поля текста сообщения, чтобы начать вводить сообщение.

   Если коснуться кнопки **Назад** во время ввода сообщения, оно будет сохранено в черновиках. Чтобы продолжить ввод такого сообщения, коснитесь его.
4. По завершении коснитесь значка .

Примечание.

Ответы отображаются в этом же окне. При просмотре и отправке новых сообщений создается ветка сообщений.

Создание и отправка мультимедийного сообщения

1. На экране сообщений коснитесь значка .
2. В поле **Кому** введите номер телефона.
3. Коснитесь поля текста сообщения, чтобы начать вводить сообщение.
4. Нажмите > **Добавить тему**, чтобы ввести тему сообщения.
5. Введите тему.
   Теперь ваш телефон находится в режиме создания мультимедийного сообщения.
6. Нажмите и выберите тип данных, которые вы хотите прикрепить к сообщению.
7. По завершении нажмите .

Открытие и просмотр мультимедийных сообщений

1. В списке сообщений коснитесь ветки сообщений, чтобы открыть ее.
2. Коснитесь мультимедийного сообщения, чтобы просмотреть его.
3. Проведите пальцем вверх или вниз, чтобы просмотреть предыдущий или следующий слайд.

Ответ на сообщение

1. В списке сообщений коснитесь сообщения SMS или MMS, чтобы открыть его.
2. Коснитесь поля текста, чтобы написать сообщение.
3. Нажмите .

Изменение настроек сообщений

В списке сообщений нажмите > **Настройки**, чтобы изменить настройки сообщений.

Эл. почта

Ваш мобильный телефон также позволяет с легкостью работать с электронной почтой. С помощью приложения "Почта" вы можете настроить работу наиболее популярных почтовых служб. Типами почтовых аккаунтов могут быть POP3, IMAP или Exchange.

Открытие почты

Чтобы открыть приложение, нажмите > **Эл. почта** ( ).

Добавление почтового аккаунта

При первом использовании приложения "Почта" вы должны настроить свой почтовый аккаунт. Мастер настройки почты поможет вам задать параметры вашего аккаунта для многих популярных почтовых систем, и вы сможете читать почту и работать с ней таким же образом, как и на компьютере в веб-браузере или в любом другом почтовом приложении.

1. Запустите приложение **Эл. почта**. См. раздел "Открытие почты".
2. Введите ваш **адрес эл. почты** и **пароль**.
3. Нажмите **Далее**. Телефон автоматически получит настройки электронной почты.

   Чтобы вручную настроить электронную почту, нажмите **Настройка вручную**.

   Примечание.

   Если вы нажали **Настройка вручную**, но не знаете параметров своей электронной почты, обратитесь к своему поставщику услуг электронной почты, чтобы получить их.
4. Выберите протокол связи с электронной почтой, наиболее подходящий для ваших потребностей. Следуя инструкциям на экране, введите всю информацию о сервере, домен, имя пользователя, пароль и другие связанные данные. Нажмите **Далее**, чтобы продолжить.

   Примечание.

   Настройки вашего аккаунта могут изменяться в зависимости от вида сервиса электронной почты вашего аккаунта. Для получения параметров настройки обратитесь к своему поставщику услуг.
5. Задайте частоту проверки входящих сообщений и нажмите **Далее**.
6. Введите **имя** и **отображаемое имя аккаунта**.

   Примечание.

   Отображаемое имя аккаунта **отображаемое имя аккаунта** это имя, которое отображается на экране почты.
7. Нажмите **Далее**.

   После первоначальной настройки приложение "Почта" запустится и отобразит ваши входящие сообщения.

Добавление других почтовых аккаунтов

1. После создания своего первого почтового аккаунта нажмите > **Настройки**.
2. Нажмите **ДОБАВИТЬ АККАУНТ**, чтобы добить другой почтовый аккаунт.
3. Повторите действия пунктов 2–6 раздела "Добавление почтового аккаунта".

Просмотр электронного сообщения

1. На экране "Входящие" коснитесь эл. сообщения, чтобы открыть его.
2. Для доступа к папкам почтового аккаунта коснитесь блока выбора аккаунта в верхней левой части экрана. Папки выбранного аккаунта будут отображены под ВСЕМИ ПАПКАМИ.

Создание и отправка электронного сообщения

1. На экране "Входящие" нажмите .

   Примечание.

   Для перехода к другому почтовому аккаунту коснитесь блока выбора аккаунта в верхней левой части экрана, а затем коснитесь аккаунта, который вы хотите просмотреть.
2. В поле **Кому** введите адрес эл. почты получателя.
3. Введите тему и текст вашего сообщения.
4. Чтобы прикрепить к сообщению файл, нажмите > **Прикрепить изображение** или **Прикрепить видео**, а затем выберите прикрепляемый файл.
5. Закончив, нажмите .

   Если нажать **Назад** во время ввода сообщения, оно будет сохранено в черновиках.

Ответ на сообщение эл. почты

1. Коснитесь сообщения эл. почты, на которое вы хотите ответить.
2. Нажмите или > **Ответить всем**, чтобы ответить на сообщение эл. почты.

Удаление почтового аккаунта

1. Нажмите **Главный экран,** чтобы вернуться на главный экран. Нажмите > **Настройки** ( ).
2. Прокрутите экран вниз к пункту АККАУНТЫ и выберите **IMAP**.
3. Коснитесь почтового аккаунта, который вы хотите удалить.
4. Нажмите > **Удалить аккаунт**. При появлении сообщения с подтверждением нажмите **Удалить аккаунт**.

Изменение настроек почтового аккаунта

Существует возможность изменить ряд настроек аккаунта, включая частоту проверки почты, способ уведомлений о новых сообщения и информацию о серверах, используемых аккаунтом для отправки и получения почты.

1. На экране "Входящие" нажмите > **Настройки**, чтобы изменить настройки сообщений.
2. Нажмите **Общие настройки** или коснитесь почтового аккаунта.
3. Коснитесь параметра и при необходимости измените его.

Примечание.

Настройки вашего аккаунта для приема и отправки почты могут изменяться в зависимости от вида сервиса электронной почты вашего аккаунта: POP3, IMAP или Exchange. Вы можете ввести необходимые данные вручную, хотя, как правило, для получения таких данных нужно обращаться к своему поставщику услуг, чтобы определить правильные настройки аккаунта.

Wi-Fi

Wi-Fi дает беспроводной доступ к широкополосному Интернету. Для использования Wi-Fi на вашем телефоне вам нужно подключиться к беспроводной точке доступа. Препятствия, блокирующие сигнал сети Wi-Fi, снижают его силу.

Включение Wi-Fi

1. Нажмите > **Настройки** ( ).
2. В меню **БЕСПРОВОДНЫЕ ПОДКЛЮЧЕНИЯ И СЕТИ** нажмите **Wi-Fi** и выберите **ВКЛ**.

Подключение к беспроводной сети

1. После настройки нажмите **Wi-Fi**.
2. Вы увидите список обнаруженных сетей Wi-Fi. Коснитесь сети Wi-Fi, чтобы подключиться к ней.
3. Если вы выберите открытую сеть, вы подключитесь к ней автоматически. Если вы выберите защищенную сеть, к которой вы подключаетесь впервые, введите пароль сети и нажмите **Подключиться**.

   Примечание.

   Если вы подключаетесь к защищенной беспроводной сети, которой вы уже пользовались, вам не потребуется вводить пароль повторно, если не выполнялся возврат к заводским настройкам телефона.

   Совет: На экране Wi-Fi нажмите , чтобы добавить новую сеть Wi-Fi.

Веб-браузер

Стандартным браузером вашего телефона является Google Chrome. Chrome — простой и интуитивно понятный браузер, который ускоряет навигацию в интернете и с легкостью позволяет открывать неограниченное количество вкладок и переключаться между ними. При первом запуске приложения Chrome есть возможность запустить мастер тур "Знакомство", чтобы открыть для себя все преимущества этого браузера.

Запуск Chrome

Чтобы открыть приложение, нажмите > **Chrome** ( ).

Bluetooth

Телефон оснащен модулем Bluetooth, который позволяет установить беспроводное соединение с другими Bluetooth-устройствами, чтобы делиться файлами с друзьями, говорить с использованием Bluetooth-гарнитуры и даже передавать фотографии с телефона на ПК.

Если вы используете Bluetooth, не забывайте, что нужно оставаться на расстоянии 10 м (33 футов) от других Bluetooth-устройств . Следует учитывать, что препятствия, такие как стены или другое электронное оборудование, могут снижать качество соединения Bluetooth.

Включение Bluetooth

1. Нажмите > **Настройки** ( ).
2. В меню **БЕСПРОВОДНЫЕ ПОДКЛЮЧЕНИЯ И СЕТИ** нажмите **Bluetooth** и выберите **ВКЛ**.
   Когда модуль Bluetooth включен, на панели уведомлений отображается значок Bluetooth.

   Примечание.

   Когда модуль Bluetooth включен, телефон способен обнаружить другие устройства с Bluetooth, но сам он остается невидимым для других устройств.

3. Чтобы сделать телефон видимым для других Bluetooth-устройств, коснитесь названия модели телефона.

Сопряжение и подключение к устройству по Bluetooth

Модуль Bluetooth телефона позволяет использовать:

- Профиль "свободные руки" (HFP): позволяет использовать беспроводное Bluetooth-устройство громкой связи.
- Профиль "гарнитура" (HSP): позволяет использовать моно-гарнитуру Bluetooth.
- Профиль "передача по технологии Push" (OPP): позволяет передавать файлы по Bluetooth.
- Профиль "улучшенная передача аудио"(A2DP): позволяет использовать стереогарнитуру Bluetooth.
- Профиль "дистанционное управление аудио" (AVRCP): позволяет дистанционно управлять воспроизведением через гарнитуру Bluetooth.

Перед использованием модуля Bluetooth нужно установить сопряжение с другим Bluetooth-устройством, выполнив следующие действия.

1. Убедитесь, что модуль Bluetooth вашего телефона включен.
2. Телефон осуществит поиск доступных Bluetooth-устройств (или нажмите **ПОИСК УСТРОЙСТВ**).
3. Коснитесь устройства, с которым вы хотите установить сопряжение.
4. Для установления связи введите пароль сопряжения.

Примечание.

После установления сопряжения для повторного подключения по Bluetooth к этому устройству вводить пароль не потребуется.

Отправка файлов по Bluetooth

С помощью Bluetooth вы можете делиться фотографиями, видеороликами и музыкальными файлами с вашими друзьями и близкими.

Для отправки файлов по Bluetooth выполните следующее:

1. Коснитесь файла для отправки.
2. Нажмите > **Bluetooth** и выберите сопряженное устройство.

Отключение или отмена сопряжения с Bluetooth-устройством

1. Нажмите > **Настройки** ( ).
2. В меню **БЕСПРОВОДНЫЕ ПОДКЛЮЧЕНИЯ И СЕТИ** нажмите **Bluetooth**.
3. Для подключенного устройства нажмите , а затем нажмите **Отменить сопряжение**, чтобы отсоединить устройство.

Развлечения

Кроме выполнения функций мобильного коммуникатора и личного ассистента телефон также оснащен множеством развлекательных функций. Вы можете снимать фотографии, записывать креативные видеоролики и музыкальные клипы, а также загружать и прослушивать музыку.

Съемка фотографий и видео

Камера — это сочетание фотоаппарата и видеокамеры, с помощью которого можно снимать фотографии и видеоролики и делиться ими с друзьями.

Запуск приложения "Камера"

Чтобы открыть это приложение, выполните одно из следующих действий.

- Нажмите на главном экране.
- Нажмите > **Камера** ( ).

Нажмите **Назад** или **Главный экран** чтобы закрыть камеру.

Фотографирование

1. Нажмите > **Камера** ( ).

   Поумолчанию вы перейдете в режим камеры. В противном случае проведите пальцем слева направо и нажмите , чтобы перейти в режим камеры.

   Примечание.

   Для переключения между передней и задней камерой нажмите > .

2. Наведите камеру на объект съемки, ориентируясь по экрану телефона.
   - Коснитесь экрана в том месте, куда нужно навести фокус.
   - Сведите или разведите два пальца на экране, чтобы приблизить или отдалить изображение.
   - Нажмите , чтобы изменить настройки камеры. При смене настроек изображение на экране изменяется.
3. Нажмите , чтобы сделать снимок.

Примечание.

В приложении "Камера" нажимайте кнопку камеры, чтобы делать снимки (см. стр. 1).

Просмотр фотографий

Для просмотра фотографий можно воспользоваться одним из способов:

- В приложении "Камера" проведите пальцем влево, чтобы просмотреть снятые фотографии.

  Примечание.

  Чтобы вернуться в приложение "Камера", нажмите **Назад** (⮌) или проводите пальцем вправо, пока не появится экран съемки фотографии.

- Нажмите > **Фотографии** (), чтобы просматривать все фотографии и видео.
- Нажмите > **Галерея** (), чтобы просматривать все фотографии и видео.

Редактирование и отправка фотографий

При просмотре фотографий вам доступны следующие возможности:

- Изменить: Нажмите и начните редактировать фотографии с помощью большого количества доступных инструментов.
- Отправить: Нажмите и отправьте ваши фотографии с помощью различных приложений, доступных на вашем телефоне.
- Удалить: Нажмите , чтобы удалить ненужные фотографии.

Съемка видео

1. Нажмите > **Камера** ().
2. Проведите пальцем слева направо и нажмите , чтобы перейти в режим видеокамеры.

   Примечание.

   Для переключения между передней и задней камерой нажмите > .

3. Нажмите , чтобы начать запись.
4. Во время записи видео вы можете выполнить одно из следующих действий:
   - Сведите или разведите два пальца на экране, чтобы приблизить или отдалить изображение.
   - Коснитесь экрана, чтобы снять фотографию.
5. Нажмите , чтобы остановить запись видео.

Просмотр видеозаписей

После записи видео проведите пальцем справа налево, чтобы просмотреть последнее снятое видео. Коснитесь, чтобы воспроизвести видео.

Фотографирование с эффектом размытия

1. Нажмите > **Камера** ().
2. Проведите пальцем слева направо и нажмите , чтобы перейти в режим размытия изображения.
3. Нажмите , чтобы начать съемку, а затем следуйте инструкциям на экране. Направьте телефон на центр объекта съемки и старайтесь не двигать телефон слишком быстро.

   Примечание.

   Если сделать снимок не удалось, нажмите ✕ и попробуйте еще раз.

4. После успешного фотографирования на экране появится значок ✓, а фотография будет сохранена автоматически.

Работа с галереей

Приложение "Галерея" позволяет автоматически искать фотографии и видео, сохраненные в телефоне или на SD-карте памяти. Выберите альбом/папку и просматривайте фотографии в режиме слайд-шоу или выбирайте фотографии и отправляйте их в другие приложения.

Открытие галереи

Нажмите > **Галерея** ( ), чтобы запустить приложение. В галерее изображения и видео сортируются по месту хранения и папкам. Коснитесь папки, чтобы просмотреть содержащиеся в ней фотографии и видео.

Просмотр фотографии

1. В приложении "Галерея" коснитесь папки с фотографиями, которые вы хотите просмотреть.
2. Коснитесь фотографии, чтобы перейти в полноэкранный режим. При просмотре фотографий в полноэкранном режиме проведите пальцем влево или вправо, чтобы перейти к предыдущей или следующей фотографии.
3. Для приближения изображения поместите два пальца в точку, которую вы хотите приблизить, и разведите пальцы в стороны. В режиме приближения проводите пальцем в любом направлении, чтобы переместиться по изображению.

Совет: в режиме просмотра фотографий поддерживается функция автоматического поворота. При изменения положения телефона на горизонтальное или вертикальное изображение поворачивается автоматически.

Обрезка фотографии

1. При просмотре фотографии нажмите > **Обрезать**.
2. Используйте инструмент обрезки, чтобы выбрать ту часть, которую нужно вырезать из целого снимка.
   - Перетащите внутреннюю часть снимка, чтобы переместить его.
   - Перетащите край или угол снимка, чтобы изменить границы фотографии.
3. Нажмите **СОХРАНИТЬ**, чтобы сохранить обрезанное изображение. Нажмите **Назад**, чтобы отменить изменения.

Прослушивание музыки

Вы можете передавать музыкальные файлы со своего ПК на карту microSD, чтобы затем прослушивать их на своем телефоне.

Копирование музыки на карту microSD

1. Подключите телефон к компьютеру с помощью USB-кабеля и подключите карту microSD.
2. На ПК откройте USB-накопитель.
3. В корневом каталоге карты microSD создайте папку (например, назовите ее "Music").
4. Скопируйте музыку с компьютера в созданную папку.
5. После завершения копирования безопасно извлеките или отсоедините накопитель.
6. Отсоедините телефон от ПК.

Открытие библиотеки мультимедиа

Чтобы открыть библиотеку мультимедиа, нажмите > **Play Музыка** ( ) > коснитесь блока выбора музыкальной категории в верхней левой части экрана > **Моя фонотека**. В ней содержится четыре вкладки: ЖАНРЫ, ИСПОЛНИТЕЛИ, АЛЬБОМЫ и ТРЕКИ.

Прослушивание музыки

1. На экране фонотеки коснитесь любой вкладки.
2. Коснитесь трека, который вы хотите прослушать.

Совет: при прослушивании музыки нажмите **Назад**, чтобы использовать другое приложение. Музыка продолжит играть. Чтобы вернуться к управлению музыкой, откройте панель уведомлений и коснитесь трека.

Добавление музыки в плейлист

1. На экране фонотеки коснитесь любой вкладки.
2. Нажмите рядом с треком, который вы хотите добавить в плейлист. Затем нажмите **Добавить в плейлист** в меню параметров.
3. Выберите в плейлист или нажмите **Новый плейлист**, чтобы добавить трек в существующий плейлист.

Воспроизведение плейлиста

1. Коснитесь блока выбора музыкальной категории в верхней левой части экрана. Затем нажмите **Плейлисты**.
2. Нажмите и удерживайте плейлист, который вы хотите прослушать.
3. Коснитесь трека, который вы хотите прослушать.

Прослушивание FM-радио

FM-радио позволяет вам прослушивать FM-радиостанции на вашем телефоне. Прежде чем запускать приложение, вставьте наушники в разъем на телефоне.

Нажмите > **FM-радио** (), чтобы открыть приложение.

Настройка FM-радио

Примечание.

Чтобы выбрать все любимые радиостанции, вам нужно убедиться, что региональная частота задана правильно. Для изменения региона нажмите > **Настройки** > **Региональная частота**, прокрутите список и выберите вашрегион.

Выполните одно из следующих действий.

- Чтобы выбрать радиостанцию для прослушивания, нажмите или .
- Чтобы вручную задать частоту, прокрутите колесико настройки и выберите радиостанцию.
- Чтобы добавить текущую радиостанцию в избранное, нажмите и удерживайте (в нижней части экрана). Текущая радиостанция появится в списке избранного.
- Для отключения звука FM-радио нажмите .
- Для поиска доступных станций нажмите > **Поиск** > **Все радиостанции**. По завершении поиска нажмите > **Все каналы**.
- Для выключения радио нажмите , а затем нажмите **Назад**, чтобы выйти из приложения.

Запись FM-радио

Для записи трансляции радиостанции выполните следующие действия:

- Для начала записи нажмите или > **Начать запись**.
- Для остановки записи нажмите или > **Остановить запись**. Записанный файл будет сохранен автоматически.

Сервисы Google

Для использования приложений "Gmail", "Календарь Google" и других приложений Google вам нужно войти в свой аккаунт Google. Для загрузки приложений из "Play Маркет" вам тоже нужно войти в свой аккаунт Google.

Примечание.

Если в телефоне не установлена SIM-карта, вы не можете использовать мобильные сети для разговоров и передачи данных, но вы можете подключиться к сети Wi-Fi, чтобы войти в свой аккаунт Google и пользоваться всеми функциями телефона, кроме совершения вызовов.

Если вы в первый раз запустили телефон Android без SIM-карты, вам нужно выбрать пункт **Подключиться к сети Wi-Fi**, чтобы использовать сеть Wi-Fi (вместо мобильной сети) для настройки телефона. Если у вас уже есть аккаунт Google, коснитесь кнопки **Войти** и введите имя пользователя и пароль.

Создание аккаунта Google

Если у вас нет аккаунта Google, вы можете создать его:

1. Нажмите > **Настройки** ( ).
2. В меню **АККАУНТЫ** нажмите **Добавить аккаунт**.
3. Нажмите **Google**, чтобы создать аккаунт Google.
4. Нажмите **Новый**, чтобы создать новый аккаунт.
5. Введите свое имя и коснитесь кнопки .
6. Введите имя пользователя и коснитесь кнопки .

   Мобильный телефон подключится к серверу Google, чтобы проверить доступность выбранного имени пользователя. Если введенное имя пользователя уже занято, вам будет предложено выбрать другое.
7. Введите и подтвердите пароль к аккаунту Google. Затем нажмите , чтобы продолжить.
8. Введите информацию для восстановления пароля (номер телефона и дополнительный адрес электронной почты) и коснитесь кнопки .
9. Установите соответствующие флажки, чтобы включить функции РЕЗЕРВНОЕ КОПИРОВАНИЕ И ВОССТАНОВЛЕНИЕ или РАССЫЛКА.
10. Прочтите соглашение и коснитесь кнопки **Принимаю**, чтобы завершить создание аккаунта.
11. Введите код аутентификации и коснитесь кнопки .
12. Нажмите **Начало работы**, если вы хотите перейти к Google+, или кнопку **Не сейчас**, если хотите пропустить этот этап.
13. Введите информацию о кредитной карте, чтобы активировать покупки в приложении Google Play Маркет, а затем коснитесь кнопки **Продолжить**. Или коснитесь кнопки **ПРОПУСТИТЬ,** чтобы пропустить этот этап.

Использование почты Gmail

Gmail — это служба электронной почты компании Google, имеющая веб-интерфейс. При первой настройке телефона вы можете настроить использование имеющегося аккаунта Gmail или создать новый аккаунт. При первом запуске приложения "Gmail" на телефоне в папке "Входящие" окажутся сообщения из вашего аккаунта Gmail.

Запуск приложения "Gmail"

Нажмите > **Gmail** ( ). Появится список входящих сообщений. Все электронные письма, которые вы решите сохранить на мобильном телефоне, попадут в папку "Входящие".

Переключение между аккаунтами

Для перехода к другому почтовому аккаунту коснитесь блока выбора аккаунта в верхней левой части экрана, а затем коснитесь аккаунта, который вы хотите просмотреть.

Создание и отправка электронного письма

1. На экране "Входящие" нажмите .
2. Введите электронный адрес получателя сообщения в поле **Кому** введите номер телефона.
   - Если вы отправляете электронное письмо нескольким получателям, отделяйте электронные адреса запятыми.
   - Если вы хотите отправить копию или скрытую копию электронного письма другим получателям, коснитесь значка > **Добавить копию/скрытую копию**.
3. Введите тему письма и текст сообщения.

   Если вы хотите прикрепить картинку, коснитесь значка > **Прикрепить файл** и выберите нужное изображение.
4. После написания электронного письма коснитесь кнопки .

Ответить на письмо или переслать письмо

1. На экране "Входящие" коснитесь электронного письма, на которое вы хотите ответить, или которое хотите переслать.
2. Коснитесь вариантов "Ответить"( ), "Ответить всем" (> **Ответить всем**) или "Переслать" (> **Переслать**).
3. Выполните одно из следующих действий.
   - При выборе пунктов "Ответить" или "Ответить всем", введите текст сообщения.
   - При выборе пункта "Переслать" укажите получателей сообщения и добавьте текст, который вы хотите включить в пересылаемое сообщение.
4. Нажмите .

Поиск электронного письма

1. На экране "Входящие" нажмите .
2. Введите ключевые слова в поле поиска и коснитесь кнопки .

Настройка параметров приложения "Gmail"

1. На экране категорий по папкам коснитесь значка > **Настройки**, чтобы изменить настройки сообщений.
2. Выберите **Общие настройки** или коснитесь почтового аккаунта.
3. Коснитесь параметра и при необходимости измените его.

Использование приложения "Карты"

Приложение "Карты" позволяет просмотреть ваше текущее местоположение, узнать ситуацию на дорогах в режиме реального времени (в зависимости от доступности режима в вашей местности), а также проложить маршруты в различные места назначения по спутниковой карте, карте дорог и другим видам карт.

Включение определения местоположения

Перед тем как открыть приложение "Карты" для определения вашего местоположения или поиска интересных мест, необходимо включить "определение координат".

1. Нажмите > **Настройки** ( ).
2. Нажмите **Местоположение**.
3. Переведите переключатель **Местоположение** в положение **ВКЛ**. Появится сообщение *"Сбор геоданных"*, коснитесь кнопки **Разрешить**, чтобы продолжить.
4. Нажмите **Режим**, чтобы выбрать нужный вариант.

   Примечание.

   Для использования функции навигации в пункте "Режим" нужно выбрать подпункт **"Высокая точность"** или **"Датчики на устройстве"**.

Запуск приложения "Карты"

Нажмите > **Карты** ( ), чтобы запустить приложение.

Примечание.

При первом запуске приложения появится экран приветствия. Нажмите **"Принять и продолжить"**, чтобы продолжить работу, и следуйте инструкциям на экране для выполнения начальных настроек.

Поиск интересных мест

1. При просмотре карты коснитесь кнопки .
2. Введите название места, которое вы хотите найти, в окошке поиска и коснитесь кнопки .

   Примечание.

   Вы также можете выбрать один из предложенных вариантов из списка.
3. На экране отобразятся результаты поиска. Коснитесь метки), при этом отобразится название места.
4. Используйте экранные кнопки для просмотра местоположения на карте, прокладки маршрута и других функций.

Прокладка маршрутов

1. При просмотре карты коснитесь кнопки .
2. При помощи значков можно выбрать способ передвижения: на машине, на общественном транспорте или пешком.
3. Нажмите **Мое местоположение,** чтобы ввести пункт отправления в первую строку. Затем нажмите **Выбрать пункт назначения** и введите пункт назначения во вторую строку.
4. Нажмите **Включить навигацию**.
5. Если вы едете за рулем или идете пешком, коснитесь кнопки > **Включить звуковое сопровождение**, чтобы включить функцию голосовой навигации.
6. После завершения просмотра или следования по маршруту коснитесь кнопки дважды, чтобы сбросить содержимое карты.

Использование сервиса YouTube

YouTube — это бесплатный сервис потокового видео компании Google для просмотра, поиска и загрузки видеороликов.

Запуск приложения "YouTube"

Нажмите > **YouTube** ( ). Видео разделены по категориям: "Рекомендации", "Мои подписки", "Загрузки", "Просмотренные", "Посмотреть позже" и т. д.

Поиск видео

1. На экране приложения "YouTube" коснитесь значка .
2. Введите ключевое слово, а затем коснитесь значка .
3. Пролистайте результаты и коснитесь нужного видео, чтобы посмотреть его.

СОВЕТ: Вы также можете просмотреть результаты из последних загруженных видео. Нажмите **За все время** и выберите один из доступных вариантов.

Отправка видео

1. При просмотре видео коснитесь экрана воспроизведения и коснитесь значка .
2. Коснитесь приложения, при помощи которого вы хотите отправить ссылку на видео, из списка.

Использование приложения "Play Маркет"

Приложение Play Маркет предоставляет доступ к приложениям и играм, которые можно загрузить и установить на телефон.

Запуск приложения "Play Маркет"

1. Нажмите > **Play Маркет** ( ).
2. При первом запуске приложения **Play Маркет** появится окно "Условия использования". Нажмите **Принять**, чтобы продолжить.

Поиск приложений

Существует несколько разных способов поиска приложений с главного экрана **Play Маркет** на главном экране, включая:

- Список приложений по категориям: Коснитесь нужной категории и пролистайте список приложений.
- Функция поиска: нажмите .

Для просмотра установленных приложений коснитесь поля выбора основных категорий в верхней левой части экрана и выберите пункт **Мои приложения**.

Установка приложения

Примечание.

Если вы хотите установить приложение не из Play Маркет, коснитесь кнопки **Настройки** ( ) > **Безопасность**, а затем установите флажок **Неизвестные источники**, этим вы разрешите установку приложений не из Play Маркет.

1. Нажмите > **Play Маркет** ( ).
2. Коснитесь категории, а затем приложения, которое вы хотите загрузить.

   На экране приложения прочтите подробную информацию о приложении, включая общий рейтинг и комментарии пользователей. Прокрутив страницу ниже, вы можете увидеть приложения от того же разработчика или ссылку на веб-сайт разработчика.
3. Для установки приложения коснитесь кнопки **УСТАНОВИТЬ**, на экране появятся требуемые разрешения, а затем коснитесь кнопки **ПРИНЯТЬ**.

Примечание.

Для проверки процесса загрузки откройте панель уведомлений. Время установки зависит от размера приложения и скорости передачи данных.

Удаление приложения

1. На экране приложения **Play Маркет** коснитесь поля выбора основных категорий в верхней левой части экрана и выберите пункт **Мои приложения**.
2. Коснитесь приложения, которое вы хотите удалить, а затем коснитесь кнопки **УДАЛИТЬ**.
3. Затем коснитесь кнопки **ОК**, чтобы удалить приложение с мобильного телефона.

Примечание.

Управлять приложениями также можно, коснувшись меню **Настройки** (> **Приложения**.

Синхронизация информации

Некоторые приложения на телефоне (например, "Gmail") предоставляют вам доступ к той же личной информации, которую вы можете добавлять, просматривать и редактировать на компьютере. Если вы добавляете, изменяете или удаляете данные в одном из этих приложений в веб-браузере, обновленные данные также появляются на мобильном телефоне.

Такое возможно благодаря автоматической синхронизации данных. Данный процесс является фоновым и не мешает пользоваться мобильным телефоном. Во время синхронизации в строке уведомлений появляется значок синхронизации данных.

Настройка аккаунтов

Вы можете синхронизировать контакты, электронную почту и другую информацию на телефоне с несколькими аккаунтами Google и другими типами аккаунтов в зависимости от приложений, установленных на телефоне.

Например, сначала вы можете добавить ваш личный аккаунт Google, так, чтобы всегда иметь под рукой личную электронную почту, контакты и календарь. Кроме того, вы можете добавить ваш рабочий аккаунт и использовать рабочую электронную переписку, контакты и данные календаря.

Добавление аккаунта

1. Нажмите > **Настройки** ( ).

2. В меню **АККАУНТЫ** нажмите **Добавить аккаунт**. На экране отобразятся текущие настройки синхронизации и список ваших аккаунтов.

   Примечание.

   В некоторых случаях вам может понадобиться получить информацию об аккаунте от администратора сети.

   Например, вам могут понадобиться данные о домене или адрес сервера.

3. Чтобы добавить аккаунт, коснитесь нужного типа.

4. Следуйте инструкциям на экране и введите обязательную и дополнительную информацию об аккаунте. Для большинства аккаунтов требуется имя пользователя и пароль, но это зависит от типа аккаунта и конфигурации сервера, к которому вы подключаетесь.

5. Настройте аккаунт. В зависимости от типа аккаунта вам может понадобиться указать тип данных, которые нужно синхронизировать, имя аккаунта и другую информацию. После завершения настройки добавленный аккаунт появится в списке на экране настроек **АККАУНТЫ**.

Удаление аккаунта

Вы можете удалить аккаунт и всю связанную с ним информацию с мобильного телефона, включая электронную почту, контакты, настройки и прочее. Но вы не можете удалить некоторые аккаунты, например, первый аккаунт, который вы использовали для настройки телефона. Учтите, что при удалении определенных аккаунтов вся связанная с ними личная информация будет также удалена.

1. На экране настроек **АККАУНТЫ** коснитесь нужного типа аккаунта.

2. Коснитесь аккаунта, который нужно удалить.

3. Коснитесьн ажмите ⋮ > **Удалить аккаунт**.

4. Нажмите **Удалить аккаунт,** чтобы подтвердить удаление аккаунта.

Настройка синхронизации аккаунтов

Вы можете настроить использование данных в фоне и задать параметры синхронизации для всех приложений на телефоне. Вы также можете указать, какой тип данных нужно синхронизировать для каждого аккаунта. Некоторые приложения, например, "Контакты" и "Gmail", могут синхронизировать данные с несколькими аккаунтами. Другие, например, "Календарь", синхронизируют данные только с первым аккаунтом Google, в который был выполнен вход на телефоне, или с аккаунтом, связанным именно с этим приложением. В некоторых аккаунтах синхронизация является двусторонней; изменения в данных на мобильном телефоне также вносятся в копию этих данных на сервере. Некоторые аккаунты поддерживают только одностороннюю синхронизацию; информация на мобильном телефоне доступна только для чтения.

Изменение настроек синхронизации аккаунта

1. На экране настроек **АККАУНТЫ** коснитесь нужного типа аккаунта.

2. Коснитесь аккаунта, настройки синхронизации которого вы хотите изменить. Откроется экран данных и синхронизации, в котором отображается список данных, которые аккаунт может синхронизировать.

3. Установите или удалите флажки для данных, которые необходимо синхронизировать на мобильном телефоне.

Использование других приложений

Использование приложения "Календарь"

Используйте приложение **Календарь** для создания событий, встреч и мероприятий и управления ими. В зависимости от настроек синхронизации календарь на телефоне будет синхронизироваться с календарем на сервере.

Запуск приложения "Календарь"

Нажмите > **Календарь** ( ), чтобы открыть приложение. Коснитесь нажмите , чтобы открыть параметры просмотра и настройки календаря.

Создание события

1. В любом виде календаря коснитесь и удерживайте экран и коснитесь пункта **Новое событие**.
2. Введите название и местоположение события.
   - При наличии временных ограничений события коснитесь времени **ОТ** и **ДО**, таким образом вы зададите продолжительность события.
   - Если это особое событие, например, день рождения или мероприятие на весь день, установите флажок **ЦЕЛЫЙ ДЕНЬ**.
3. Выберите соответствующий часовой пояс.
4. Введите электронные адреса и описание, чтобы пригласить гостей.
5. В пункте **ПОВТОР** укажите, будет ли событие повторяться, и частоту повторения.
6. Задайте время напоминания о событии в пункте **НАПОМИНАНИЯ**, а также укажите свой статус и статус конфиденциальности события.
7. После завершения всех настроек коснитесь кнопки **СОХРАНИТЬ**.

Настройка напоминания о событии

1. В любом виде календаря коснитесь события, чтобы просмотреть детали события или сводную информацию о нем.
2. Нажмите **Добавить напоминание**, чтобы добавить напоминание. Или коснитесь кнопки , чтобы удалить его.
3. Коснитесь времени напоминания, а затем задайте период времени до события, за который вы хотите получить напоминание. При наступлении заданного времени вы получите уведомление о событии.

Настройка приложения "Календарь"

В любом виде календаря коснитесь нажмите > **Настройки** > **Общие настройки**. Выберите из пунктов:

- "Скрыть отклоненные события": установите флажок, если вы хотите скрыть события, приглашения на которые вы отклонили.
- "Показать номер недели": установите флажок, чтобы отобразить номер недели.
- "Начало недели": укажите первый день недели.
- "Использовать часовой пояс по умолчанию": установите флажок, чтобы при смене часового пояса отображать календари и время событий в часовом поясе по умолчанию.
- "Часовой пояс по умолчанию": укажите ваш текущий часовой пояс.
- "Очистить историю поиска": удалить информацию о всех ваших поисковых запросах.
- "Уведомления": установите флажок, чтобы получать уведомления о событиях.

- "Звук уведомления": выберите звук, который будет звучать при получении уведомления о событии.
- "Вибрация": установите флажок для включения вибрации при получении уведомления о событии.
- "Всплывающее уведомление": установите флажок, чтобы задать вид уведомления.
- "Время напоминания по умолчанию": выберите время до события, за которое вы будете получать уведомления о событии.
- "Быстрые ответы": измените стандартные сообщения с приглашением гостей, содержащие информацию о событии.

Использование будильника

Вы можете установить новый или изменить существующий будильник.

Запуск приложения "Будильник"

Нажмите > **Часы** ( ) > для настройки будильника на телефоне. Здесь отображается список установленных будильников.

Добавление будильника

1. На экране со списком будильников коснитесь кнопки , чтобы добавить будильник.
2. Чтобы установить будильник, выполните следующее:
   - Задайте часы и минуты, прокрутив циферблат, и коснитесь кнопки **Готово**.
   - Чтобы добавить название будильника, коснитесь пункта **Название**. Введите название, затем коснитесь кнопки **OK**.
   - Чтобы задать режим повтора, коснитесь пункта **Повтор**. Выберите один или несколько вариантов.
   - Для настройки мелодии коснитесь значка . Коснитесь нужного варианта, а затем коснитесь кнопки **OK**.
   - Для включения вибрации при воспроизведении мелодии будильника установите флажок **Вибрация**.

Примечание.

По умолчанию будильник включается автоматически.

Калькулятор

Используйте обычный калькулятор для решения простых арифметических задач или инженерный калькулятор для решения более сложных уравнений.

Запуск приложения "Калькулятор"

Нажмите > **Калькулятор** ( ), чтобы открыть приложение.

Переключение на инженерный калькулятор

На экране приложения "Калькулятор" коснитесь нажмите > **Инженерный калькулятор**.

Управление мобильным телефоном

Чтобы настроить мобильный телефон, нажмите > **Настройки** ( ).

Установка даты и времени

При первом запуске телефона вам будет предложено автоматически обновлять время и дату, используя данные сети.

Примечание.

Если вы выбрали автоматическое обновление времени, используя данные сети, вы не сможете выбрать дату, время и часовой пояс.

1. На экране "Настройки" коснитесь пункта **Дата и время**.
2. Снимите флажок **Автонастройка даты и времени**.
3. Снимите флажок **Автонастройка часового пояса**.
4. Нажмите **Установить дату**. На экране настройки даты коснитесь нужного поля, а затем прокрутите вверх или вниз до нужной даты. Нажмите **Готово** после завершения настройки.
5. Нажмите **Установить время**. На экране настройки времени коснитесь нужного поля, а затем прокрутите вверх или вниз до нужного времени. Нажмите **Готово** после завершения настройки.
6. Нажмите **Выбор часового пояса** и выберите нужный часовой пояс из списка. Прокрутите список, чтобы просмотреть больше часовых поясов.
7. Установите или снимите флажок **Использовать 24-часовой формат** для переключения между 24-часовым и 12-часовым форматами.
8. Нажмите **Выбор формата даты**, чтобы выбрать вид отображения даты на телефоне.

Настройка дисплея

Регулировка яркости экрана

1. На экране "Настройки" коснитесь пункта **Дисплей** > **Яркость**.
2. Сдвиньте ползунок влево, чтобы уменьшить яркость, или вправо, чтобы увеличить яркость экрана.
3. После того как вы уберете палец с ползунка, настройка яркости автоматически сохранится.

Примечание.

Нажмите **АВТО,** чтобы включить автоматическую регулировку яркости экрана в зависимости от окружающего освещения.

Автоповорот экрана

Установите этот флажок, чтобы включить поворот экрана при повороте телефона вертикально или горизонтально.

Регулировка периода времени до отключения экрана

При бездействии телефона в течение нескольких минут экран отключится для сохранения заряда батареи. Для установки большего или меньшего периода времени до отключения экрана выполните следующие действия:

1. На экране "Настройки" коснитесь пункта **Дисплей** > **Спящий режим**.
2. Выберите время, в течение которого экран будет включен.

Выбор мелодии звонка

Включение беззвучного режима

1. Нажмите и удерживайте кнопку **Питание**.
2. Нажмите , чтобы включить беззвучный режим. В таком случае все звуки, кроме медиаконтента и будильников, будут отключены.

Регулировка громкости звонка

Громкость звонка можно отрегулировать, находясь на главном экране или на экране любого приложения (за исключением случаев текущего вызова или воспроизведения музыки или видео). Используйте кнопки громкости, чтобы отрегулировать громкость звонка до нужного уровня. Вы также можете отрегулировать громкость звонка на экране настроек.

1. На экране "Настройки" коснитесь пункта **Звук**, а затем пункта **Громкость**.
2. Сдвиньте ползунок влево, чтобы сделать звук тише, или вправо, чтобы сделать звук громче.
3. Нажмите **OK**, чтобы сохранить настройки.

Изменение мелодии звонка

1. На экране "Настройки" коснитесь пункта **Звук**, а затем пункта **Телефон звонка**.
2. Коснитесь нужной мелодии, а затем коснитесь кнопки **OK**. Выбранная мелодия заиграет.

Настройка вибрации при входящих звонках

Установите флажок **Мелодия с вибрацией**, чтобы включить вибрацию при входящих звонках.

Настройка сервисов телефона

Включение роуминга данных

В меню БЕСПРОВОДНЫЕ ПОДКЛЮЧЕНИЯ И СЕТИ нажмите **Ещё** > **Мобильные сети** > выберите **Роуминг данных**, чтобы включить роуминг.

Примечание.

Доступ к информационным услугам за границей в роуминге может привести к значительным дополнительным расходам. Тарифы на услуги в роуминге можно узнать у оператора мобильной связи.

Отключение передачи данных

В меню БЕСПРОВОДНЫЕ ПОДКЛЮЧЕНИЯ И СЕТИ нажмите **Ещё** > **Мобильные сети** > снимите флажок **Передача данных** включена.

Защита мобильного телефона

Включение блокировки SIM-карты PIN-кодом

1. На экране "Настройки" коснитесь пункта **Безопасность** > **Установка блокировки карты SIM/RUIM**.
2. Установите флажок **Заблокировать SIM-карту**.
3. Введите PIN-код SIM-карты и коснитесь кнопки **OK**.

   Вы можете в любое время изменить PIN-код SIM-карты в пункте **Изменить PIN-код SIM-карты**.

Примечание.

Вы можете в любое время совершать экстренные звонки со своего телефона.

Защита вашего мобильного телефона с помощью блокировки экрана

Для обеспечения безопасности данных заблокируйте экран и/или задайте схему разблокировки экрана при включении телефона или выхода из спящего режима.

1. На экране "Настройки" коснитесь пункта **Безопасность** > **Блокировка экрана**.
2. Выберите один из доступных вариантов.
   - Нет: устройство не защищено.
   - "Провести пальцем": проведите по экрану к значку блокировки, чтобы разблокировать телефон.
   - "Распознавание лица": используйте распознавание лица, чтобы разблокировать телефон.
   - "Графический ключ": введите правильный графический ключ, чтобы разблокировать телефон.
   - "PIN-код": введите PIN-код, чтобы разблокировать телефон.
   - "Пароль": введите пароль, чтобы разблокировать телефон.
3. Для завершения настроек следуйте инструкциям к каждому способу блокировки.

Использование технологии NFC

Технология NFC позволяет обмениваться данными между двумя устройствами, оснащенными технологией NFC, при соприкосновении двух устройств или их сближении на расстояние нескольких сантиметров друг от друга.

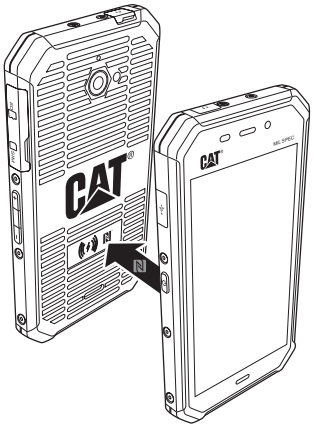

Включение функции NFC

1. На главном экране нажмите > **Настройки** ( ).
2. В меню БЕСПРОВОДНЫЕ ПОДКЛЮЧЕНИЯ И СЕТИ нажмите **Ещё** установите галочку в окошке **NFC**, чтобы активировать функцию NFC. Функция **Android Beam** также автоматически включится.

Передача данных через NFC

1. Включите функции NFC и Android Beam.
2. Откройте файлы, которыми вы хотите поделиться. Вы можете делиться страницами браузера, видео с YouTube, контактами и многим другим.
3. Разместите оба устройства рядом и коснитесь экрана. Приложение определит, какие данные нужно передать.

Управление приложениями

Просмотр установленного приложения

1. На экране "Настройки" коснитесь пункта **Приложения**.

2. В списке приложений выполните одно из следующих действий:

- Нажмите ⋮ > **Сортировать по размеру**. Затем коснитесь приложения, чтобы просмотреть подробную информацию.
- Выберите вкладку **ЗАГРУЖЕННЫЕ**, **РАБОТАЮЩИЕ** или **ВСЕ** в верхней части экрана. Затем коснитесь приложения, чтобы просмотреть подробную информацию.
- Коснитесь приложения, чтобы просмотреть подробную информацию.

Удаление установленного приложения

1. На экране "Настройки" коснитесь пункта **Приложения**.

2. Коснитесь приложения, а затем коснитесь пунктов **Удалить** > **ОК**, чтобы удалить приложение с мобильного телефона.

Примечание.

Предустановленные приложения нельзя удалить.

Способы освобождения памяти мобильного телефона

- Переместите файлы и вложения электронной почты на карту microSD.
- Удалите загруженные приложения, которыми вы не пользуетесь.
- Выполните сброс настроек.

  Примечание.

  Перед выполнением сброса настроек устройства до заводских значений выполните резервное копирование всех важных данных.

Сброс данных

Резервное копирование настроек

Вы можете выполнить резервное копирование настроек телефона на серверы Google при помощи вашей учетной записи Google. При смене мобильного телефона вы сможете восстановить сохраненные настройки при первом входе в учетную запись Google на новом телефоне.

1. На экране "Настройки" коснитесь пункта **Резервная копия и сброс**.

2. Установите флажок **Резервное копирование данных**.

Сброс до заводских настроек

Если вы сбросите телефон до заводских настроек, все ваши личные данные из внутренней памяти телефона, включая информацию о вашей учетной записи Google и других учетных записях, параметры системы и приложений, а также загруженные приложения будут удалены. Сброс телефона не удаляет загруженные обновления системы или файлы с карты microSD (музыку или фотографии).

1. На экране "Настройки" коснитесь пункта **Резервная копия и сброс** > **Сброс до заводских настроек**.

2. Затем коснитесь кнопки **Сбросить данные**, а затем нажмите **Удалить все**. Мобильный телефон будет сброшен до заводских настроек, а затем перезагрузится.

Аппаратный сброс телефона

Данное устройство имеет встроенную аккумуляторную батарею, поэтому аппаратный сброс невозможно выполнить путем снятия аккумуляторной батареи. Если вам нужно перезагрузить телефон, выполните указанные ниже действия. Выполнение этих действий может быть необходимым, если телефон не заряжается даже после подключения к зарядному устройству, включенному в розетку.

1. Одновременно нажмите и удерживайте кнопку увеличения громкости и кнопку питания в течение 10 секунд.
2. Устройство должно включиться, а на экране появится начальный экран с логотипом.

Просмотр электронной этикетки

Для просмотра юридической информации о телефоне выполните следующее:

1. На главном экране нажмите > **Настройки** ( ).
2. На экране "Настройки" коснитесь пункта **О телефоне** > **Юридическая информация**.

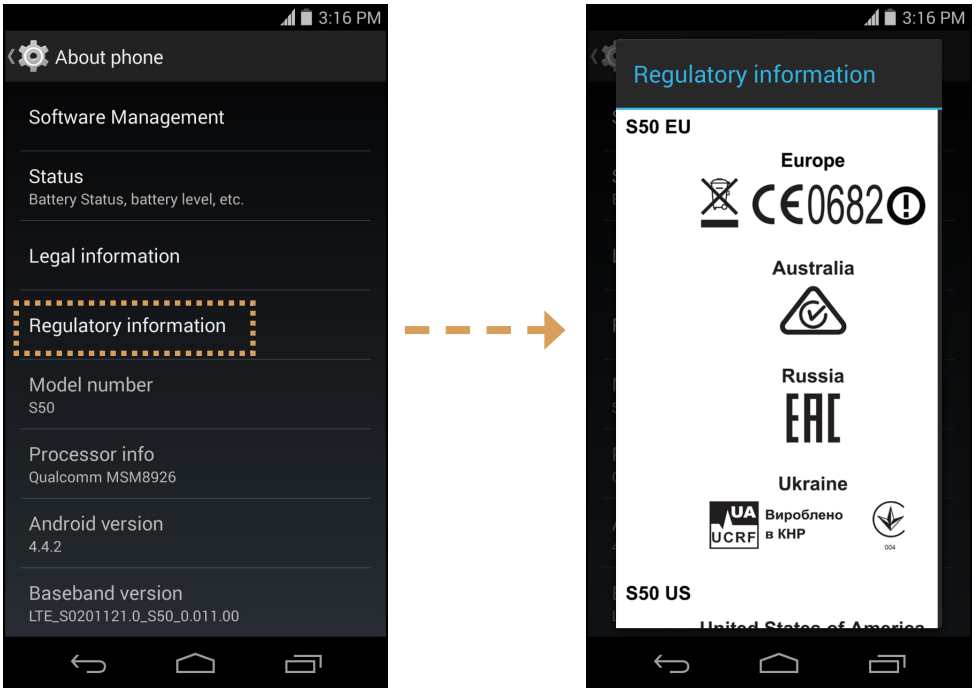

Технические характеристики

Элемент	Технические характеристики
Операционная система	Android 4.4 KIT KAT
Процессор	Четырехъядерный Qualcomm MSM8926-2 A7, 1,2 ГГц
Память	8 ГБ eMMC / 2 ГБ ОЗУ LPDDR3
Стандарт ЕС	LTE Cat 4: 800 (b20) (ОПТИМИЗИРОВАННЫЙ), 2600 (b7) (ОПТИМИЗИРОВАННЫЙ), 1800 (b3) (ОПТИМИЗИРОВАННЫЙ), 900(b8), 2100 (b1), HSPA+ 850/900/2100 GSM GPRS, EDGE 850/900/1800/1900
Стандарт (Северная Америка)	LTE Cat 4: 700 (b17) (ОПТИМИЗИРОВАННЫЙ), AWS (b4) (ОПТИМИЗИРОВАННЫЙ), 2600 (b7) (ОПТИМИЗИРОВАННЫЙ), 850 (b5), 1900 (b2), 2100 (b1), 1800 (b3) HSPA+ 850/1900/AWS (1700/2100) RxD GSM GPRS, EDGE 850/900/1800/1900
Дисплей	4,7 дюйма, HD, емкостный с поддержкой 4 касаний
Камера	8 МП с автофокусом AF, фронтальная камера VGA, светодиодная вспышка
Сенсор	Датчик освещенности и приближения, G-сенсор, электронный компас
Беспроводные технологии	BT4.0 (LE), 802.11 a/b/g/n, GPS/ aGPS с GLONASS , E911, FM RX, WiFi Direct, NFC
Аккумуляторная батарея	2630 мА-ч
Прочее	IP67, беспроводная зарядка (WPC / PMA)
Габариты	77 x 144,5 x 12,66 мм
Вес	185 г
Рейтинг совместимости со слуховыми аппаратами	M4/T4

** Дизайн и характеристики могут изменяться без предварительного уведомления.*

Приложение

Предупреждения и меры предосторожности

В данном разделе приводится важная информация об эксплуатации устройства. Здесь также приводится информация о правилах безопасной эксплуатации устройства. Перед началом использования устройства внимательно прочтите данную информацию.

Водонепроницаемый чехол

Для обеспечения данного уровня защиты крышки USB-порта и отверстия для наушников должны быть надежно зафиксированы, а задняя крышка должна быть заблокирована и правильно установлена на устройство.

Электронное устройство

Если использование устройства запрещено, выключите его. Не используйте данное устройство, если это может быть опасно или может стать причиной возникновения помех для других электронных устройств.

Медицинское оборудование

Придерживайтесь правил и норм, установленных больницами и учреждениями здравоохранения. Не используйте устройство, если это запрещено.

Производители кардиостимуляторов рекомендуют использовать устройство на расстоянии не менее 15 см от кардиостимулятора, чтобы предотвратить возможное возникновение помех. Если вы используете кардиостимулятор, при разговоре держите телефон со стороны, противоположной стимулятору, и не носите телефон в нагрудном кармане.

Потенциально взрывоопасная среда

Выключайте телефон в потенциально взрывоопасных условиях и придерживайтесь всех правил и инструкций. Потенциально взрывоопасными считаются и те участки, на которых рекомендуется выключать двигатель автомобиля. Образование искр в такой среде может стать причиной взрыва или возгорания, что приведет к телесным повреждениям или даже гибели людей. Не включайте телефон на заправках. Придерживайтесь ограничений по использованию радиооборудования на топливных складах, объектах хранения и распределения топлива, а также на химических заводах. Кроме того, придерживайтесь ограничений, установленных в местах проведения взрывных работ. Перед использованием устройства убедитесь, что вы не находитесь в потенциально взрывоопасной среде; такие места часто, но не всегда, четко обозначены. К таким местам относится подпалубное пространство кораблей, места хранения или транспортировки химических веществ, а также зоны, в которых в воздухе содержатся химические вещества или такие частицы, как зерно, пыль или металлический порошок. Узнайте у производителя автомобилей, работающих на сжиженном горючем газе (пропане или бутане), можно ли использовать данный телефон вблизи автомобиля.

Безопасность дорожного движения

При использовании данного устройства придерживайтесь местных законов и правил. Кроме того, при использовании телефона в процессе управления автомобилем придерживайтесь следующих правил.

Сконцентрируйтесь на вождении. Вы несете ответственность за безопасное вождение.

Не разговаривайте по телефону при управлении автомобилем. Используйте гарнитуру.

Если вам нужно позвонить или ответить на звонок, перед использованием телефона припаркуйте машину на обочине.

Радиосигналы могут влиять на работу электронных систем автотранспортных средств. Подробную информацию можно получить у производителя транспортного средства.

В автомобиле никогда не кладите устройство на подушку безопасности или в зоне раскрытия подушки безопасности. В противном случае при раскрытии подушки безопасности устройство может сильно ударить вас.

Не используйте устройство во время полета в самолете. Перед посадкой в самолет выключите устройство. Использование беспроводных устройств на борту самолета может повлиять на работу систем самолета и нарушить работу беспроводной связи. Это также может являться незаконным.

Условия эксплуатации

Не используйте и не заряжайте устройство в пыльных, влажных и грязных местах или местах с магнитными полями. Это может привести к неисправности электроцепи.

Устройство соответствует техническим требованиям к радиосигналам, когда оно подносится к уху или используется на расстоянии 1,5 см от тела. Убедитесь, что аксессуары для устройства, такие как чехол, не имеют металлических компонентов. Соблюдая приведенные выше требования, держите устройство на расстоянии 1,5 см от вашего тела.

В грозу не используйте устройство во время зарядки, чтобы предотвратить опасность, связанную с ударом молнии.

Во время звонка не касайтесь антенны. Прикосновение к антенне может повлиять на качество вызова и стать причиной повышенного энергопотребления. Следовательно, сократится время работы в режиме разговора и в режиме ожидания.

При использовании данного устройства придерживайтесь местных законов и правил, а также соблюдайте права на неприкосновенность личной жизни и другие законные права.

Окружающая температура при зарядке устройства должна составлять от 0 до 40 °C. При работе от батареи устройство должно использоваться с температурой окружающей среды от –10 до 55 °C.

Предотвращение повреждения слуха

Использование наушников на высокой громкости может повредить ваш слух. Чтобы избежать повреждения слуха, снизьте громкость наушников до безопасного и комфортного уровня.

Безопасность детей

Соблюдайте все меры предосторожности, связанные с безопасностью детей. Не разрешайте детям играть с телефоном или с аксессуарами, включая детали, которые могут отделяться от телефона, так как это может быть опасным и представлять угрозу удушья. Не разрешайте маленьким детям играть с устройством и аксессуарами.

Аксессуары

Используйте только те аккумуляторы, зарядные устройства или аксессуары, которые одобрены производителем для использования с данной моделью устройства. Использование любых других типов зарядных устройств или аксессуаров может привести к аннулированию гарантии на устройство, может являться нарушением местных правил и законов и представлять опасность. Информацию о доступности одобренных аккумуляторных батарей, зарядных устройств и аксессуаров в вашем регионе можно получить у вашего дилера.

Аккумуляторная батарея и зарядное устройство

Когда зарядное устройство не используется, отключите его от розетки и от телефона.

Аккумуляторную батарею можно заряжать и разряжать сотни раз до полного износа.

Используйте источник питания переменного тока, соответствующий требованиям, указанным в технических характеристиках зарядного устройства. Неправильное напряжение питания может привести к возгоранию или неисправности зарядного устройства.

В случае утечки электролита аккумуляторной батареи избегайте его контакта с кожей и глазами. При попадании электролита на кожу или в глаза немедленно промойте глаза проточной водой и обратитесь к врачу.

В случае обнаружения деформации аккумуляторной батареи, изменения цвета или чрезмерного нагрева при зарядке немедленно прекратите использование устройства. Иначе это может привести к утечке содержимого аккумуляторной батареи, чрезмерному нагреву, взрыву или возгоранию.

Если кабель питания поврежден (например, провод обнажен или порван) или вилка отходит, немедленно прекратите использование кабеля. В противном случае использование неисправного кабеля может привести к поражению электрическим током, короткому замыканию зарядного устройства или возгоранию.

Не помещайте устройство в огонь, так как оно может взорваться. Поврежденные аккумуляторные батареи также могут взорваться.

Не изменяйте, не переделывайте, не пытайтесь вставлять посторонние предметы в устройство, не погружайте в воду и не подвергайте воздействию воды или других жидкостей, огня, не используйте в условиях, которые могут привести к взрыву или другим опасностям.

Не роняйте устройство. Если после падения на твердую поверхность возникли подозрения в неисправности устройства, отнесите его в специализированный сервисный центр для проверки.

Неправильное использование может привести к возгоранию, взрыву или другим опасностям.

Утилизируйте использованные устройства в соответствии с местными правилами.

Данный телефон можно подключать только к устройствам с маркировкой USB-IF или соответствующим техническим характеристикам USB-IF.

Выходная мощность зарядного устройства составляет 5 В постоянного тока (1А).

ВНИМАНИЕ. ПРИ ИСПОЛЬЗОВАНИИ АККУМУЛЯТОРНОЙ БАТАРЕИ НЕПРАВИЛЬНОГО ТИПА СУЩЕСТВУЕТ ОПАСНОСТЬ ВЗРЫВА. УТИЛИЗИРУЙТЕ ИСПОЛЬЗОВАННЫЕ АККУМУЛЯТОРНЫЕ БАТАРЕИ СОГЛАСНО ИНСТРУКЦИЯМ.

Очистка и техническое обслуживание

Зарядное устройство не является водонепроницаемым. Оно должно быть сухим. Держите зарядное устройство вдали от воды или пара. Не прикасайтесь к зарядному устройству мокрыми руками, в противном случае это может привести к короткому замыканию, неисправности устройства и к поражению электрическим током.

Не помещайте телефон и зарядное устройство в те места, где они могут быть повреждены. Это может привести к утечке аккумуляторной батареи, неисправности устройства, чрезмерному нагреву, возгоранию или взрыву.

Не кладите магнитные носители информации (магнитные карты и гибкие диски) рядом с телефоном. Излучение от телефона может стереть информацию, хранимую на таких устройствах.

Не оставляйте телефон и зарядное устройство в местах с чрезмерно высокой или чрезмерно низкой температурой. В таких условиях устройства могут неправильно работать, что может привести к возгоранию или взрыву. Температура ниже 0 °C может повлиять на рабочие характеристики аккумуляторной батареи.

Не кладите острые металлические предметы, например булавки, рядом с динамиком. Динамик может притянуть такие предметы, что может стать причиной травм во время разговора по телефону.

Перед очисткой или техническим обслуживанием телефона выключите его и отсоедините от зарядного устройства.

Не используйте химические моющие вещества, порошки или другие химические вещества (например спирт и бензин) для очистки телефона и зарядного устройства. Это может привести к повреждению деталей устройства и возгоранию. Телефон и зарядное устройство можно очистить влажной, мягкой неэлектризующейся тканью.

Не разбирайте устройство или аксессуары. Это может привести к аннулированию гарантии на устройство и аксессуары, при этом производитель не обязан оплачивать ущерб.

Если экран телефона разбит при ударе о твердые предметы, не трогайте и не пытайтесь снять поврежденную часть. В таком случае немедленно прекратите использование устройства и обратитесь в авторизованный сервисный центр.

Совместимость со слуховыми аппаратами

Правила эксплуатации беспроводных устройств

Используемые в данном телефоне беспроводные технологии был проверены и одобрены для использования со слуховыми аппаратами. Но в данном телефоне также могут использоваться более новые беспроводные технологии, которые еще не были проверены на предмет использования со слуховыми аппаратами. Важно тщательно изучить различные функции данного телефона в различных местах, используя ваш слуховой аппарат или кохлеарный имплантат, чтобы определить наличие слышимых звуковых помех. Сведения о совместимости со слуховыми аппаратами можно получить у поставщика услуг или производителя телефона. По вопросам возврата или обмена устройства обратитесь к поставщику услуг или продавцу телефона.

Федеральная комиссия по связи США (ФКС) установила требования к совместимости цифровых беспроводных мобильных устройств со слуховыми аппаратами и другими вспомогательными устройствами слуха.

Производители беспроводных телефонов разработали систему классификации своих устройств, которая помогает людям, использующим слуховые аппараты, определить совместимость мобильных устройств с их слуховыми аппаратами.

Данная классификация не является гарантией совместимости. Результаты могут отличаться в зависимости от типа слухового аппарата и степени потери слуха. Если при разговоре по телефону в вашем слуховом аппарате возникают помехи, вы не сможете нормально пользоваться телефоном. Лучший способ узнать, подходит ли телефон вашим нуждам, — это попробовать использовать его с конкретным слуховым аппаратом.

М-рейтинг: Телефоны с рейтингом M3 или M4 отвечают требованиям Федеральной комиссии по связи США и вызывают меньше помех в слуховых аппаратах, чем телефоны, не имеющие такого рейтинга. Рейтинг M4 лучше/выше рейтинга M3.

Т-рейтинг: Телефоны с рейтингом T3 или T4 отвечают требованиям Федеральной комиссии по связи США и являются более предпочтительными для использования со слуховыми аппаратами с индукционной катушкой ("Т-переключатель" или "телефонный коммутатор"), чем телефоны, не имеющие такого рейтинга. Рейтинг T4 лучше/выше рейтинга M3. (Учтите, что не во всех слуховых аппаратах имеется индукционная катушка).

Согласно тестированию М-рейтинг и Т-рейтинг данного устройства (FCC ID: ZL5S50): M4 и T4.

Экстренный вызов

Вы можете использовать данное устройство для экстренных вызовов, когда оно находится в зоне обслуживания. Нельзя гарантировать успешность такого вызова при любых условиях. Для важных вызовов нельзя полагаться исключительно на данное устройство.

Заявление ФКС

Данный мобильный телефон соответствует положениям части 15 правил ФКС. Использовать телефон можно при выполнении следующих двух условий. (1) данное устройство не должно создавать вредных помех; и (2) данное устройство должно выдерживать любые помехи, включая те, которые могут стать причиной сбоев в работе.

Антенна, используемая для данного радиопередатчика, не должна быть совмещенной с другой антенной или передатчиком или взаимодействовать с ними.

Примечание. Выбор кода страны касается только моделей не для рынка США и доступен не для всех моделей для рынка США. Согласно правилам ФКС все товары с технологией беспроводного доступа, продающиеся в США, должны работать только в каналах связи США.

Данный телефон прошел проверку и соответствует ограничениям для класса B цифровых устройств согласно положениям части 15 правил ФКС. Данные ограничения разработаны для обеспечения разумной защиты против вредных помех в жилых помещениях. Такое оборудование создает, использует и может излучать радиочастотную энергию и, при установке и использовании без соблюдения инструкций может создать вредные помехи для радиокоммуникаций. Однако нет никакой гарантии того, что помехи не возникнут в каком-либо отдельном случае. Если данное устройство создает помехи для радио или телевизора, что можно определить, включив и выключив устройство, пользователь может попытаться устранить помехи одним из следующих способов:

- поменять ориентацию или место расположения принимающей антенны;

- увеличить расстояние между устройством и приемником;

- подключить устройство к розетке в цепи, отличающейся от той, к которой подключен приемник;

- обратиться к дилеру или опытному специалисту по радио/ТВ.

Работа на частоте 5,15–5,25 ГГц разрешена только в помещении.

Изменения, не одобренные стороной, отвечающей за соответствие данным правилам, могут лишить пользователя права на использование данного устройства.

Заявление министерства промышленности Канады

Данное устройство соответствует стандартам (RSS) министерства промышленности Канады, не требующим лицензирования. Использовать телефон можно при выполнении следующих двух условий.

(1) данное устройство не должно создавать вредных помех; и

(2) данное устройство должно выдерживать любые помехи, включая те, которые могут стать причиной сбоев в работе.

Le présent appareil est conforme aux CNR d'Industrie Canada applicables aux appareils radio exempts de licence. L'exploitation est autorisée aux deux conditions suivantes:

(1) l'appareil ne doit pas produire de brouillage, et

(2) l'utilisateur de l'appareil doit accepter tout brouillage radioélectrique subi, même si le brouillage est susceptible d'en compromettre le fonctionnement.

Данное цифровое устройство класса B соответствует стандартам CAN ICES-3(B) Канады.

Cet appareil numérique de la classe B est conforme à la norme NMB-3(B) du Canada.

Данное устройство соответствует стандарту RSS-310 министерства промышленности Канады. Использовать данное устройство можно при условии, что оно не создает вредных помех.

Cet appareil est conforme à la norme RSS-310 d'Industrie Canada. L'opération est soumise à la condition que cet appareil ne provoque aucune interférence nuisible.

Заявление о воздействии радиоволн

Данное устройство соответствует ограничениям Канады по радиочастотному облучению для переносных устройств, установленным для неконтролируемой среды, и является безопасным для запланированной эксплуатации, описанной в данном руководстве. Еще большего уменьшения воздействия радиволн можно достичь, используя устройство как можно дальше от тела пользователя или снизив выходную мощность устройства, если такая функция доступна.

Déclaration d'exposition aux radiations:

Le produit est conforme aux limites d'exposition pour les appareils portables RF pour les Etats-Unis et le Canada établies pour un environnement non contrôlé.
Le produit est sûr pour un fonctionnement tel que décrit dans ce manuel. La réduction aux expositions RF peut être augmentée si l'appareil peut être conservé aussi loin que possible du corps de l'utilisateur ou que le dispositif est réglé sur la puissance de sortie la plus faible si une telle fonction est disponible.

Данное устройство и его антенна не должны быть совмещены с другой антенной или передатчиком или взаимодействовать с ними, кроме прошедших проверку встроенных радиоприемников. Функция выбора кода страны отключена для товаров, предназначенных для рынков США/Канады.

Cet appareil et son antenne ne doivent pas être situés ou fonctionner en conjonction avec une autre antenne ou un autre émetteur, exception faites des radios intégrées qui ont été testées. La fonction de sélection de l'indicatif du pays est désactivée pour les produits commercialisés aux États-Unis et au Canada.

Устройство может автоматически прекратить передачу данных при отсутствии данных для передачи или при эксплуатационной поломке. Учтите, что это не предназначено для запрета передачи управляющей или сигнальной информации, либо для использования цикличных кодов, требуемых для технологии.

- использование устройства на частоте 5150–5250 МГц разрешается только в помещениях, чтобы сократить возникновение потенциальных вредных помех мобильным спутниковым системам, работающих на том же канале;
- максимально разрешенный коэффициент усиления антенны для устройств в диапазоне 5250–5350 МГц и 5470–5725 МГц должен соответствовать ограничению по эквивалентной мощности изотропного излучения; и
- максимально разрешенный коэффициент усиления антенны для устройств в диапазоне и 5725–5825 МГц должен соответствовать ограничению по эквивалентной мощности изотропного излучения, установленному для двухточечной и не двухточечной эксплуатации.

Кроме того, мощные радары считаются первичными пользователями (т. е. приоритетными пользователями) диапазонов 5250–5350 МГц и 5650–5850 МГц, поэтому такие радары могут стать причиной возникновения помех и/или повреждений устройств LE-LAN.

Информация об уровне радиочастотного излучения (показатель SAR)

Данное устройство отвечает требованиям правительства по ограничению воздействия радиоволн.

Данное устройство разработано и изготовлено с учетом ограничений воздействия радиочастотного излучения, установленных Федеральной комиссией правительства по связи США.

Что касается использования вблизи тела, данное устройство было проверено и отвечает рекомендациям ФКС в отношении воздействия радиочастотного излучения и может использоваться с аксессуарами, которые не содержат металла, при расположении аппарата на расстоянии не менее 1 см от тела. Использование других аксессуаров не гарантирует соответствие рекомендациям ФКС в отношении воздействия радиочастотного излучения.

Предельный удельный коэффициент поглощения (SAR), установленный ФКС, составляет 1,6 Вт/кг.

Самые высокие значения удельного коэффициента поглощения согласно нормам ФКС для данного телефона указаны ниже:

Удельный коэффициент поглощения для головы: 0,76 Вт/кг

Удельный коэффициент поглощения для тела: 1,13 Вт/кг

Самые высокие значения удельного коэффициента поглощения согласно нормам CE для данного телефона указаны ниже:

Удельный коэффициент поглощения для головы: 0,400 Вт/кг

Удельный коэффициент поглощения для тела: 0,417 Вт/кг

Для снижения уровня излучения соблюдайте следующие правила:

(i) используйте мобильный телефон в условиях хорошего приема сети;

(ii) используйте гарнитуру;

(iii) во время беременности держите мобильный телефон подальше от живота;

(iv) не держите телефон возле половых органов.

Устройство, проходящее проверку по стандарту EN 60950-1:2006, обязательно должно пройти проверку звука по стандарту EN 50332.

Данное устройство было проверено на соответствие требованию к уровню звукового давления, изложенному в стандартах EN 50332-1 и/или EN 50332-2. Использование наушников на высокой громкости в течение длительного периода времени может привести к постоянной потере слуха.

Предотвращение потери слуха

Требование о предупреждении согласно стандарту EN 60950-1:A12.

Во избежание повреждения органов слуха не рекомендуется прослушивание музыки на высоком уровне громкости в течение длительного времени.

Примечание. Во Франции наушники к данному устройству были проверены на соответствие требованию к уровню звукового давления, изложенному в стандарте EN 50332-1: 2000 и/или EN 50332-2: 2003, что требуется статьей L.5232-1 законодательства Франции.

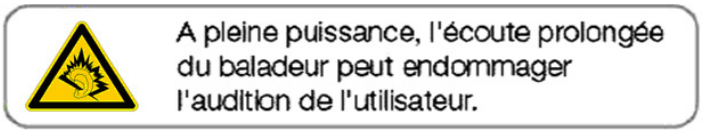

Данное оборудование может использоваться в следующих странах:							
AT	BE	BG	CH	CY	CZ	DE	DK
EE	ES	FI	FR	GB	GR	HU	IE
IT	IS	LI	LT	LU	LV	MT	NL
NO	PL	PT	RO	SE	SI	SK	TR

Декларация о соответствии

Соответствует основным требованиям статьи 3 директивы CE 1999/5 об оконечном радио- и телекоммуникационном оборудовании, если используется по назначению и в соответствии со следующими стандартами:

1. Здравоохранение (статья 3.1(a) директивы об оконечном радио- и телекоммуникационном оборудовании)

- EN 62311: 2008, EN 50360:2001/A1:2012, EN 50566:2013;
- EN 62209-1:2006, EN 62209-2:2010;
- EN 62479:2010.

2. Безопасность (статья 3.1(a) директивы об оконечном радио- и телекоммуникационном оборудовании)

- EN 60950-1:2006/A11:2009+A1:2010+A12:2011+A2:2013;
- EN 50332-1:2000 50332-2:2003.

3. Электромагнитная совместимость (статья 3.1(b) директивы об оконечном радио- и телекоммуникационном оборудовании)

- EN 301 489-1 V1.9.2, EN 301 489-3 V1.6.1;
- EN 301 489-7 V1.3.1, EN 301 489-17 V2.2.1, EN 301 489-24 V1.5.1.

4. Использование спектра радиочастот (статья 3.2 директивы об оконечном радио- и телекоммуникационном оборудовании)

- EN 301 511 V9.0.2, EN 301 908-1 V6.2.1;
- EN 301 908-2 V5.4.1, EN 301 908-13 V5.2.1;
- EN 300 328 V1.8.1, EN 301 893 V1.7.1;
- EN 300 440-1 V1.6.1, EN 300 440-2 V1.4.1;
- EN 302 291-1 V1.1.1, EN 302 291-2 V1.1.1;
- EN 300 330-1 V1.7.1 300 330-2 V1.5.1.

5. Директива ЕС об ограничении использования некоторых вредных веществ в электрическом и электронном оборудовании (2011/65)

- EN 50581: 2012.

CE 0682

Соответствие требованию CE к удельному коэффициенту поглощения

Данное устройство отвечает требованиям ЕС (1999/5) к ограничению воздействия на население электромагнитных полей путем охраны здоровья.

Данные ограничения являются частью комплексных рекомендаций по охране здоровья населения. Данные рекомендации были разработаны и проверены независимыми научными организациями в ходе регулярных и тщательных научных исследований. Единицей измерения ограничения, рекомендованного Европейским советом, для мобильных устройств является удельный коэффициент поглощения (SAR), и он составляет примерно 2,0 Вт/кг на 10 грамм ткани. Данный коэффициент соответствует требованиям международной комиссии по защите от неионизирующих излучений.

Что касается использования вблизи тела, данное устройство было проверено и отвечает рекомендациям международной комиссии по защите от неионизирующих излучений и европейским стандартам EN 62311 и EN 62209-2 в отношении использования специализированных аксессуаров. Использование других аксессуаров, содержащих металл, не гарантирует соответствие рекомендациям международной комиссии по защите от неионизирующих излучений.

Удельный коэффициент поглощения измеряется при удалении устройства на расстояние 1,5 см от тела во время передачи данных на самом высоком уровне выходной мощности во всех частотных диапазонах мобильного устройства.

Расстояние между устройством и телом должно составлять 1,5 см.

Информация об утилизации и переработке

Данный значок на устройстве (и аккумуляторных батареях) означает, что их нельзя утилизировать вместе с бытовыми отходами. Не выбрасывайте данное устройство или аккумуляторные батареи на несортируемые муниципальные свалки. По истечении срока службы устройство (и аккумуляторные батареи) нужно передать в сертифицированный пункт сбора для дальнейшей надлежащей утилизации.

Подробную информацию о правилах утилизации устройства или аккумуляторных батарей можно получить в местной городской администрации, в службе утилизации бытовых расходов или в розничном магазине, где вы купили данное устройство.

Утилизация данного оборудования должна выполняться согласно директиве Европейского союза по утилизации отработавшего электрического и электронного оборудования. Электрическое и электронное оборудование и аккумуляторные батареи нужно утилизировать отдельно от других отходов с целью снизить потенциальное экологическое влияние любых вредных веществ на здоровье человека.

Снижение содержания вредных веществ

Данное устройство соответствует техническому регламенту ЕС "Порядок государственной регистрации, экспертизы и лицензирования химических веществ" (№ 1907/2006 Европейского парламента и совета) (регламент REACH) и директиве ЕС по ограничению использования некоторых вредных веществ в электрическом и электронном оборудовании (директива 2011/65 Европейского парламента и совета). Подробную информацию о соответствии данного устройства регламенту REACH см. на сайте www.catphones.com/certification. Рекомендуем регулярно посещать данный сайт, чтобы быть в курсе новой информации.

Соответствие требованиям ЕС

Настоящим изготовитель заявляет о соответствии данного устройства требованиям и другим соответствующим положениям директивы ЕС 1999/5.

С декларацией о соответствии можно ознакомиться на сайте: www.catphones.com/certification.

0678

Примечание. Придерживайтесь законодательства страны, в которой используется данное устройство. Использование данного устройства в некоторых странах-членах Европейского союза (ЕС) может быть ограничено.

Примечание. Данное устройство может использоваться во всех странах-членах ЕС.

Франция: Использование вне помещений ограничивается 10 мВт эквивалентной мощности изотропного излучения в диапазоне 2454–2483,5 МГц. Италия: Для частного использования требуется общее разрешение, если широкополосная антенная система/локальная радиосеть используется вне частной территории.

Для общественного использования требуется общее разрешение. Люксембург: Требуется общее разрешение на предоставление сетевых услуг.

Норвегия: Этот подраздел не касается географической области, расположенной в радиусе 20 км от центра Ню-Олесунна.

V100R001B03_01

В частотном диапазоне 5150–5350 МГц данное устройство может использоваться только в помещениях.