AURA мебель

Создай свою Ауру

Мебель для ванных комнат

Сотрудничая с нами, Вы приобретаете:

- ✓ Действительно КОНКУРЕНТНОСПОСОБНУЮ продукцию.
- ✓ Налаженную логистику. Частые и БЕСПЛАТНЫЕ отгрузки.
- ✓ Сотрудничество с поставщиком, обладающим КРУПНЫМИ товарными запасами на своих складах.
- ✓ Помощь в мерчендайзинге, организации рекламных акций, а также частые мотивационные программы для ВАШИХ сотрудников.
- ✓ Возможность ПОВЫСИТЬ маржинальность продаж, продавая продукцию по ценам ниже, предлагаемых конкурентами.
- ✓ Гарантии качества мебели, подтверждённые СЕРТИФИКАТАМИ соответствия и ПОСТОЯННЫМ КОНТРОЛЕМ на каждом этапе производства.

Как мы этого достигли:

- ✓ Использованием только ЛУЧШИХ материалов и сырья. КАЧЕСТВЕННЫХ влагостойких древесных панелей и лакокрасочных материалов, а также фабричной фурнитуры, признанных отечественных производителей.
- ✓ Ставя в приоритет СКОРОСТЬ и одновременно БЕРЕЖНОСТЬ доставки нашей продукции.
- ✓ Работой НАПРЯМУЮ от фабрики производителя БЕЗ ПОСРЕДНИКОВ, в качестве единственного дилера её продукции по ЮФО.

Официальный дилер фабрики по изготовлению
Мебели для ванных комнат «AURA мебель»
ИП Цирцене И.Ю
ОГРНИП: 315343500004738
ИНН: 343528833225

AURA мебель

По всем интересующим Вас вопросам
Просьба обращаться к региональному
Представителю Григоряну Левону
Тел.: 8-937-707-07-53
Тел.(факс): 8-8443-55-20-56, 55-20-57
Почта: GrigorLevon@mail.ru
ievaip@bk.ru

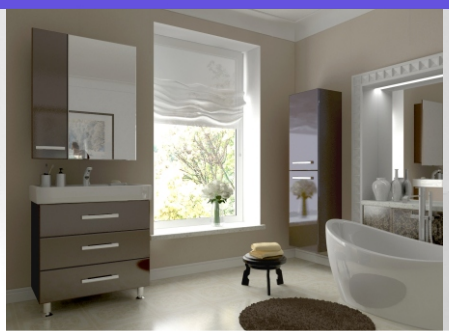

Флай ..... стр. 3

Бриз ..... стр. 9

Техно Люкс ..... стр. 13

Эйфория ..... стр. 23

Кросс ..... стр. 25

Волна ..... Стр. 31

AURA мебель

КОЛЛЕКЦИЯ “ФЛАЙ”

ТУМБА
Флай 55

Высота с умывальником	485
Ширина	500
Глубина	460
Ширина умывальника	550

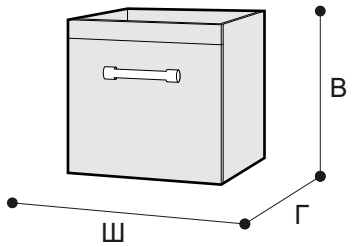

ТУМБА
Флай 60-2 пд

Высота с умывальником	535
Ширина	560
Глубина	450
Ширина умывальника	605

*ПД-подвесная

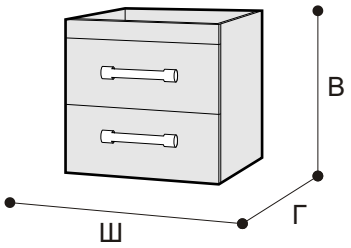

ТУМБА
Флай 70 пд

Высота с умывальником	635
Ширина	655
Глубина	450
Ширина умывальника	705

*ПД-подвесная

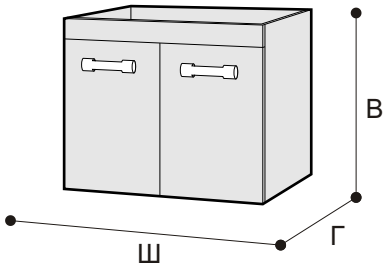

ТУМБА
Флай 80-2 пд

Высота с умывальником	545
Ширина	755
Глубина	460
Ширина умывальника	808

*ПД-подвесная

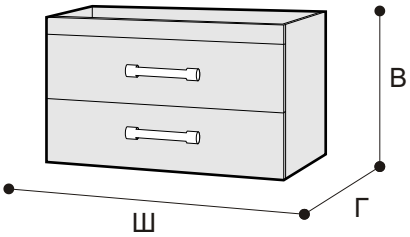

ТУМБА
Флай 60-2

Высота с умывальником и опорами	750
Ширина	560
Глубина	450
Ширина умывальника	605

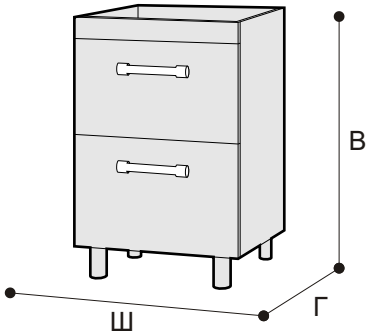

ТУМБА
Флай 80-3

Высота с умывальником и опорами	850
Ширина	755
Глубина	460
Ширина умывальника	808

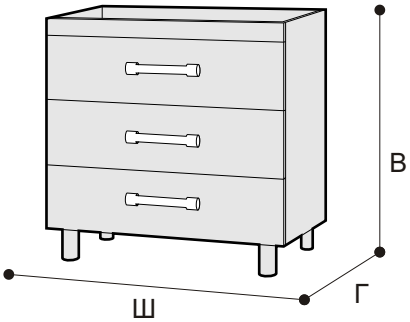

ЗЕРКАЛО
Флай 61-2 овал

Высота	860
Ширина	610
Глубина	125

ЗЕРКАЛО
Флай 61 (эко)

Высота	860
Ширина	610
Глубина	125

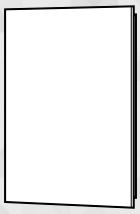

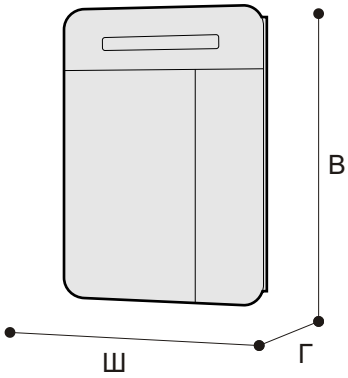

ЗЕРКАЛО
Флай 77-2 овал

Высота	860
Ширина	770
Глубина	130

ЗЕРКАЛО
Флай 77-1 овал (эко)

Высота	860
Ширина	770
Глубина	125

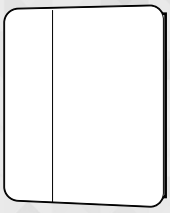

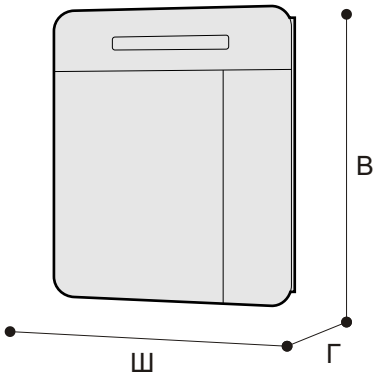

ЗЕРКАЛО
Флай 77-1 мдф (эко)

Высота	860
Ширина	770
Глубина	125

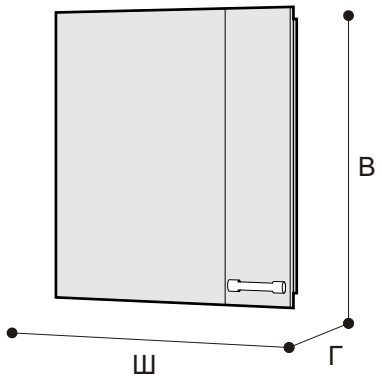

ПЕНАЛ
Флай 40-1

Высота	1970
Ширина	400
Глубина	330

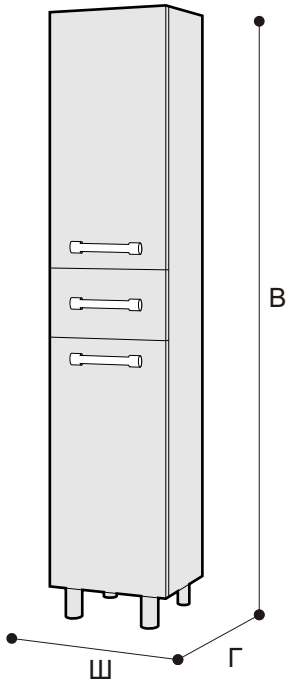

ПЕНАЛ
Флай 40 (пд)

Высота	1550
Ширина	400
Глубина	330

*ПД-подвесной

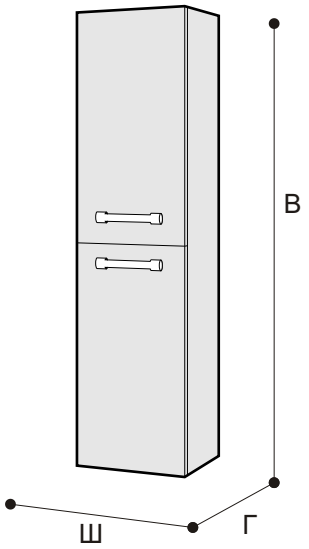

ТУМБА НАПОЛЬНАЯ
Флай 40

Высота с опорами	850
Ширина	400
Глубина	330

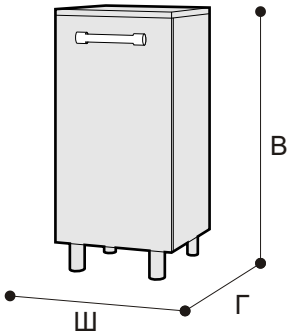

ТУМБА НАПОЛЬНАЯ
Флай 60

Высота с опорами	850
Ширина	600
Глубина	330

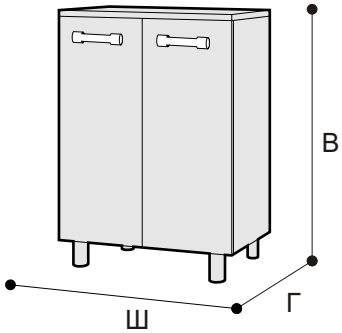

ШКАФ
Флай 40

Высота	850
Ширина	400
Глубина	240

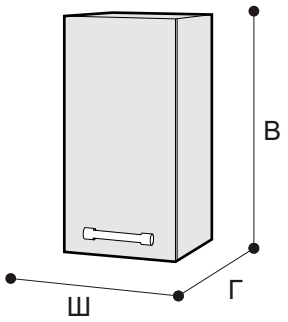

ШКАФ
Флай 60

Высота	850
Ширина	600
Глубина	240

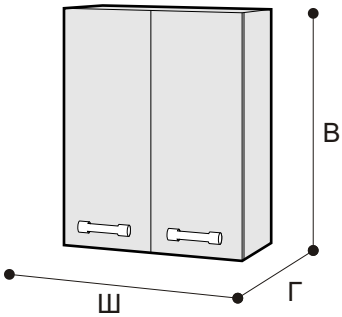

КОМОД
Флай 80-2

Высота	450
Ширина	800
Глубина	460

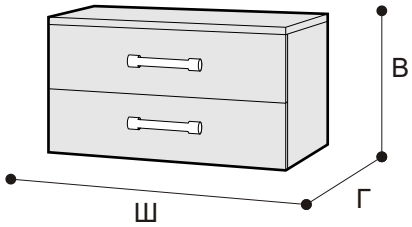

УМЫВАЛЬНИК Дрея Q 55

Ширина	550
Глубина	480

УМЫВАЛЬНИК Дрея Q 60

Ширина	605
Глубина	480

УМЫВАЛЬНИК Дрея Q 70

Ширина	705
Глубина	475

УМЫВАЛЬНИК Дрея Q 80

Ширина	808
Глубина	478

AURA мебель

КОЛЛЕКЦИЯ “БРИЗ”

ТУМБА
Бриз 60

Высота с умывальником	540
Ширина	565
Глубина	430
Ширина умывальника	603

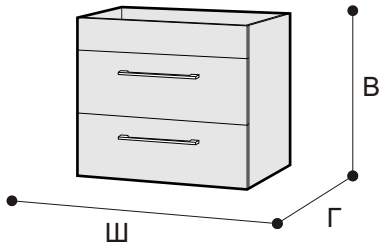

ТУМБА
Бриз 80

Высота с умывальником	540
Ширина	765
Глубина	430
Ширина умывальника	798

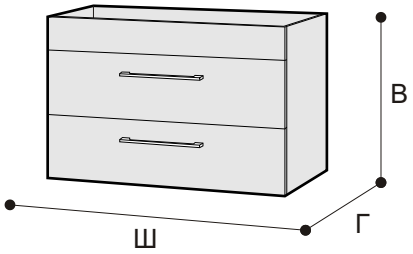

ТУМБА
Бриз 75

Высота с умывальником	640
Ширина	730
Глубина	340
Ширина умывальника	760

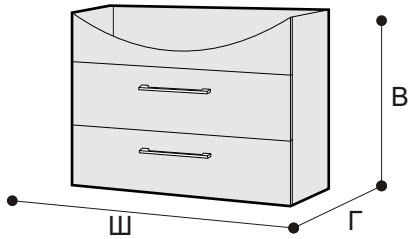

ТУМБА
Бриз 65

Высота с умывальником	635
Ширина	620
Глубина	305
Ширина умывальника	650

ТУМБА
Бриз 85

Высота с умывальником	650
Ширина	825
Глубина	335
Ширина умывальника	865

ЗЕРКАЛО
Бриз 60

Высота	800
Ширина	600
Глубина	160

ЗЕРКАЛО
Бриз 65

Высота	780
Ширина	650
Глубина	170

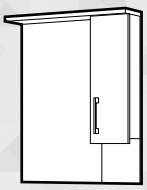

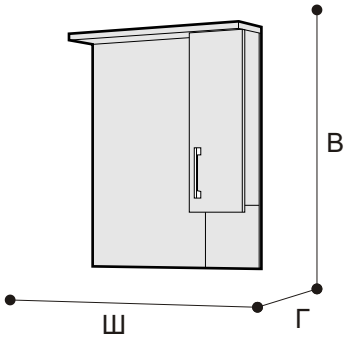

ЗЕРКАЛО
Бриз 75

Высота	1020
Ширина	750
Глубина	170

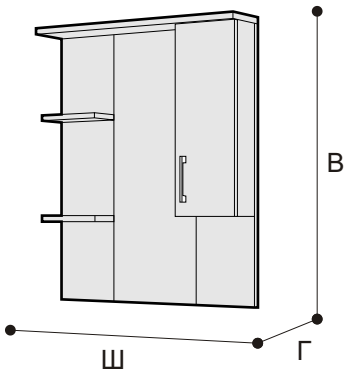

ЗЕРКАЛО
Бриз 80

Высота	1020
Ширина	800
Глубина	170

ЗЕРКАЛО
Бриз 87

Высота	1020
Ширина	870
Глубина	170

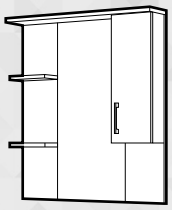

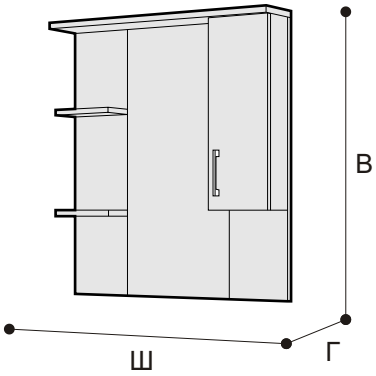

ПЕНАЛ
Бриз 30-1 пд

Высота	1700
Ширина	300
Глубина	330

*ПД-подвесной

ПЕНАЛ
Бриз 30 пд

Высота	1700
Ширина	300
Глубина	330

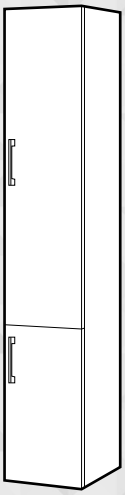

*ПД-подвесной

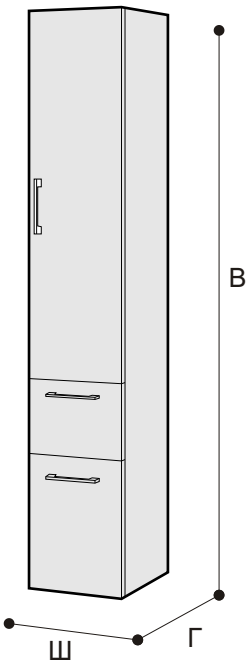

УМЫВАЛЬНИК Комо 60

Высота	165
Ширина	603
Глубина	452

УМЫВАЛЬНИК Комо 80

Высота	167
Ширина	798
Глубина	452

УМЫВАЛЬНИК Лагуна 65

Ширина	650
Глубина	420

УМЫВАЛЬНИК Лагуна 75

Ширина	760
Глубина	480

УМЫВАЛЬНИК Лагуна 85

Ширина	865
Глубина	485

AURA мебель

КОЛЛЕКЦИЯ “ТЕХНО ЛЮКС”

ТУМБА Люкс 55

Высота с умывальником и опорами	845
Ширина	492
Глубина	305
Ширина умывальника	541

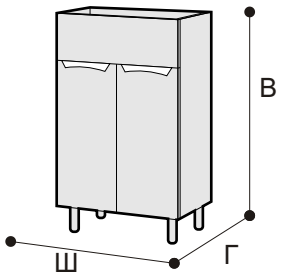

ТУМБА Люкс 50

Высота с ум. и опорами	850
Ширина	490
Глубина	285
Ширина умывальника	504

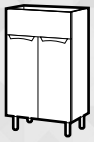

ТУМБА Люкс 55-1

Высота с ум. и опорами	845
Ширина	492
Глубина	305
Ширина умывальника	541

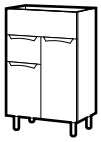

ТУМБА Люкс 60-1

Высота с умывальником и опорами	826
Ширина	592
Глубина	288
Ширина умывальника	624

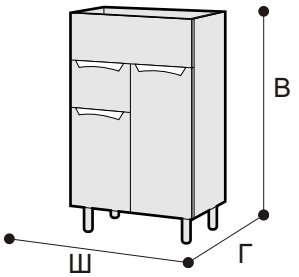

ТУМБА Люкс 60-3

Высота с ум. и опорами	826
Ширина	592
Глубина	288
Ширина умывальника	624

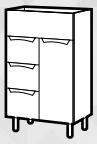

ТУМБА Люкс 60

Высота с ум. и опорами	826
Ширина	592
Глубина	288
Ширина умывальника	624

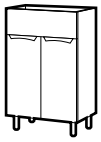

ТУМБА Люкс 70-2

Высота с умывальником и опорами	855
Ширина	672
Глубина	315
Ширина умывальника	698

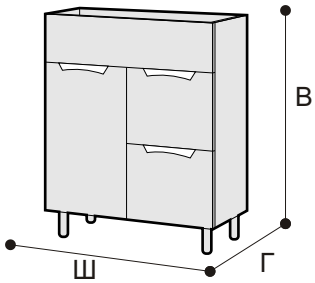

ТУМБА Люкс 70-1

Высота с ум. и опорами	855
Ширина	672
Глубина	315
Ширина умывальника	698

ТУМБА Люкс 70-3

Высота с ум. и опорами	855
Ширина	672
Глубина	315
Ширина умывальника	698

ТУМБА Люкс 80-3

Высота с умывальником и опорами	845
Ширина	767
Глубина	338
Ширина умывальника	800

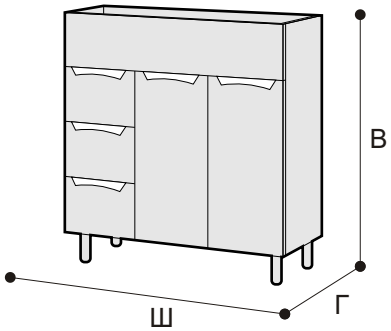

ТУМБА Люкс 80-2

Высота с ум. и опорами	845
Ширина	767
Глубина	338
Ширина умывальника	800

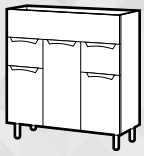

ТУМБА
Лагуна Люкс 85

Высота с умывальником и опорами	800
Ширина	827
Глубина	317
Ширина умывальника	865

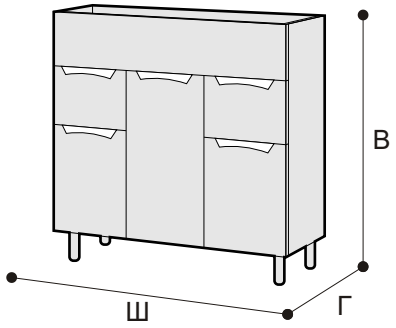

ТУМБА
Лагуна Люкс 105-3

Высота с умывальником и опорами	860
Ширина	1014
Глубин	338
Ширина умывальника	1060

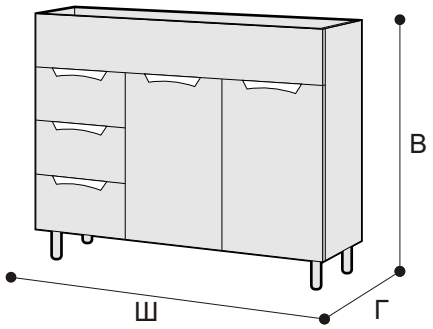

ТУМБА
Энигма Люкс 100-2

Высота с умывальником и опорами	860
Ширина	950
Глубина	320
Ширина умывальника	1000

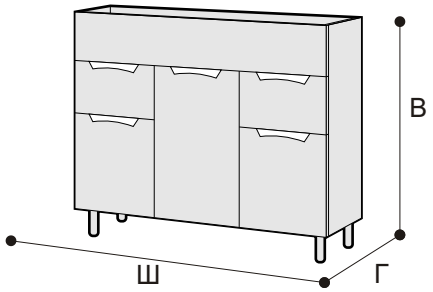

ТУМБА Энигма Люкс 100-3

Высота с ум. и опорами	860
Ширина	950
Глубина	320
Ширина умывальника	1000

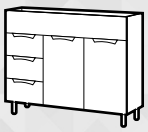

ТУМБА Энигма Люкс 100-6

Высота с ум. и опорами	860
Ширина	950
Глубина	320
Ширина умывальника	1000

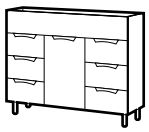

ТУМБА
Техно 60

Высота с умывальником и опорами	820
Ширина	565
Глубина	430
Ширина умывальника	603

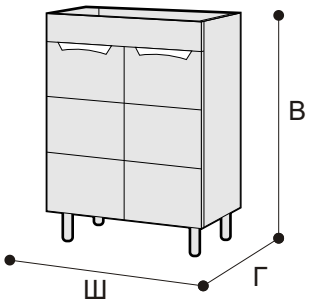

ТУМБА
Техно 60-1

Высота с умывальником и опорами	820
Ширина	565
Глубина	430
Ширина умывальника	603

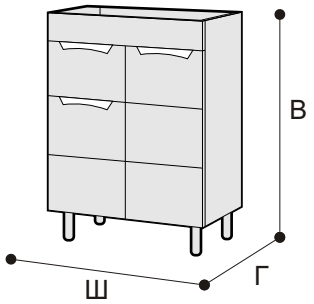

ТУМБА
Техно 60-2

Высота с умывальником и опорами	820
Ширина	565
Глубина	430
Ширина умывальника	603

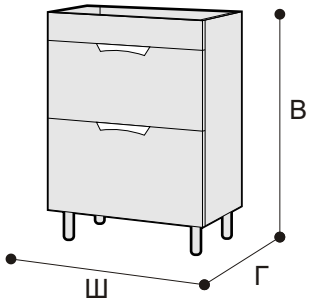

ТУМБА
Техно 80

Высота с умывальником и опорами	835
Ширина	765
Глубина	430
Ширина умывальника	798

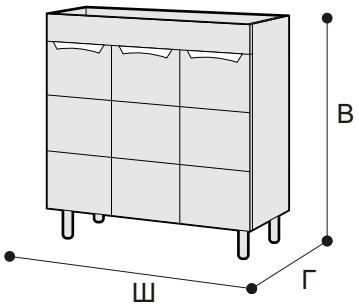

ТУМБА
Техно 80-2

Высота с умывальником и опорами	835
Ширина	765
Глубина	430
Ширина умывальника	798

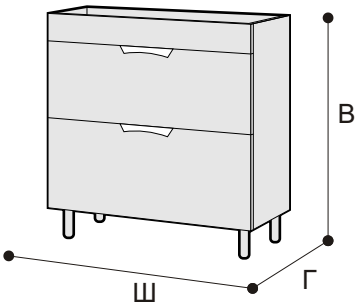

ЗЕРКАЛО
Люкс 55

Высота	745
Ширина	550
Глубина	180

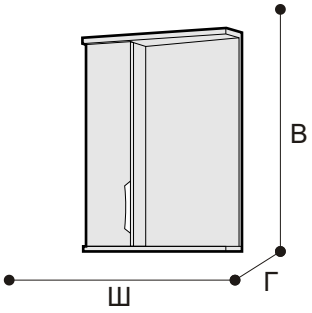

ЗЕРКАЛО
Люкс 60

Высота	820
Ширина	600
Глубина	160

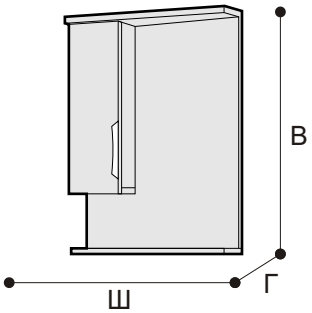

ЗЕРКАЛО
Люкс 70

Высота	1080
Ширина	700
Глубина	170

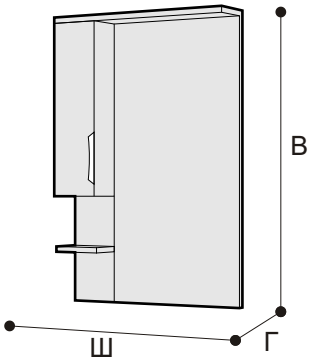

ЗЕРКАЛО
Люкс 80

Высота	1030
Ширина	800
Глубина	170

ЗЕРКАЛО
Люкс 87

Высота	1025
Ширина	870
Глубина	170

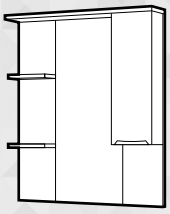

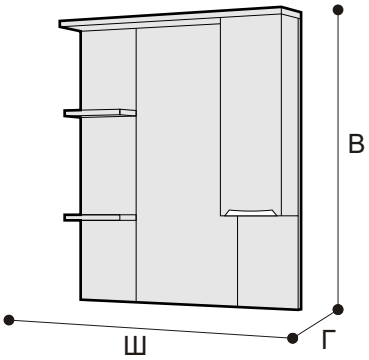

ЗЕРКАЛО
Люкс 100

Высота	1025
Ширина	1000
Глубина	170

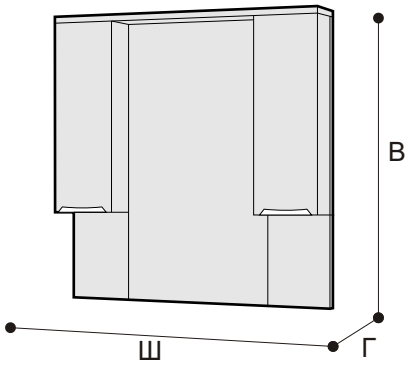

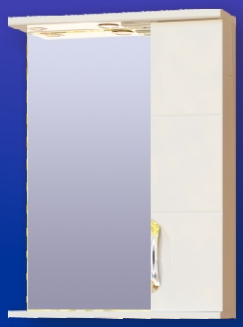

ЗЕРКАЛО
Техно 60

Высота	820
Ширина	600
Глубина	160

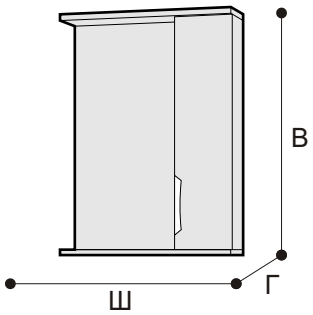

ЗЕРКАЛО
Техно 80

Высота	1025
Ширина	800
Глубина	170

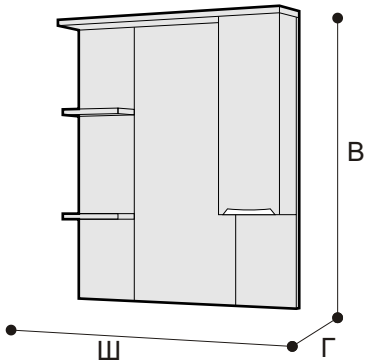

ПЕНАЛ
Люкс 30 доступна корзина

Высота с опорами	1970
Ширина	300
Глубина	330

ПЕНАЛ
Люкс 35,40 доступна корзина

Высота с опорами	1970
Ширина	350/400
Глубина	330

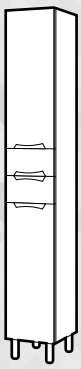

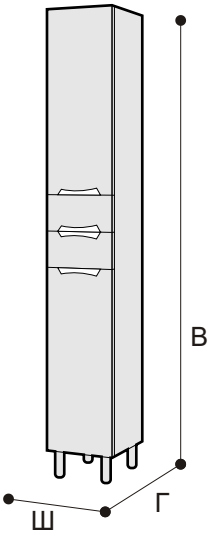

ПЕНАЛ
Люкс 52 доступна корзина

Высота с опорами	2000
Ширина	520
Глубина	330

ПЕНАЛ УГЛОВОЙ
Люкс доступна корзина

Высота с опорами	1900
Ширина	372
Глубина	372

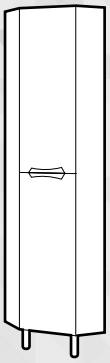

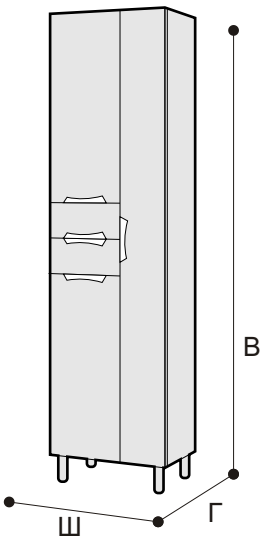

ПЕНАЛ
Техно 30 доступна корзина

Высота с опорами	1970
Ширина	300
Глубина	330

ПЕНАЛ
Техно 40 доступна корзина

Высота с опорами	1970
Ширина	400
Глубина	330

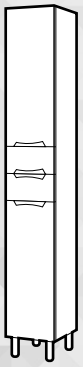

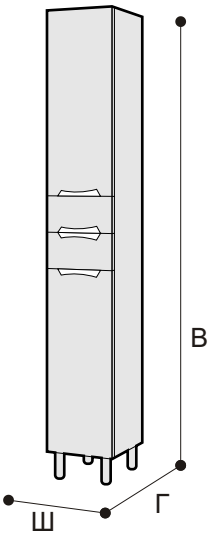

ПЕНАЛ
Техно 52 доступна корзина

Высота с опорами	2000
Ширина	520
Глубина	330

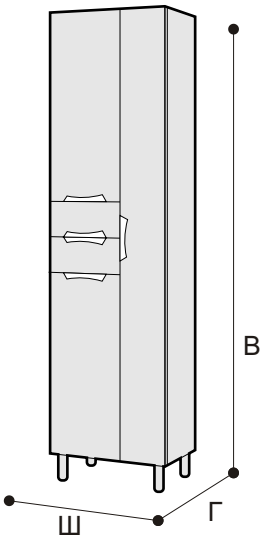

ТУМБА НАПОЛЬНАЯ
Люкс 30 доступна корзина

Высота с опорами	850
Ширина	300
Глубина	330

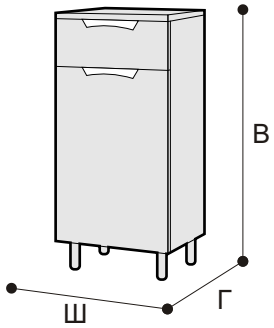

ТУМБА НАПОЛЬНАЯ
Люкс 40 доступна с полкой

Высота с опорами	850
Ширина	400
Глубина	330

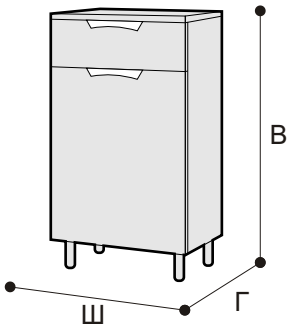

ТУМБА НАПОЛЬНАЯ
Люкс 50 доступна корзина

Высота с опорами	850
Ширина	500
Глубина	330

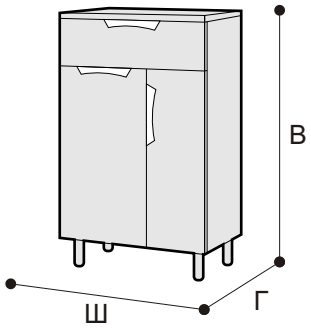

ШКАФ
Люкс 50

Высота	750
Ширина	500
Глубина	240

ШКАФ УГЛОВОЙ
Люкс

Высота	900
Ширина	306
Глубина	306

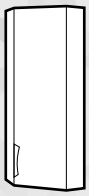

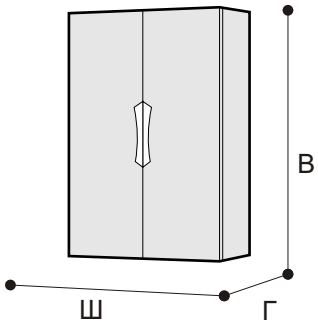

ШКАФ
Люкс 55

Высота	600
Ширина	550
Глубина	240

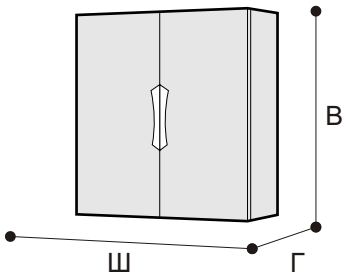

ЭКРАН
Монако Люкс 1,5

Высота	520
Ширина	1500

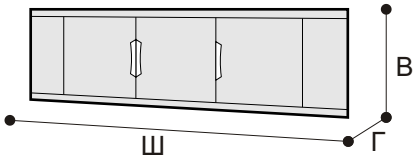

ЭКРАН
Монако Люкс 1,7

Высота	520
Ширина	1700

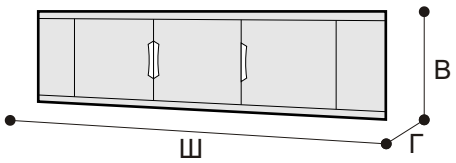

УМЫВАЛЬНИК Лагуна 85

Ширина	865
Глубина	485

УМЫВАЛЬНИК Лагуна 105

Ширина	1060
Глубина	480

УМЫВАЛЬНИК Энигма 100

Высота	190
Ширина	1000
Глубина	510

УМЫВАЛЬНИК Комо 60

Высота	165
Ширина	603
Глубина	452

УМЫВАЛЬНИК Комо 80

Высота	167
Ширина	798
Глубина	452

УМЫВАЛЬНИК Эрика 50

Высота	178
Ширина	504
Глубина	406

УМЫВАЛЬНИК Эрика 55

Высота	199
Ширина	541
Глубина	445

УМЫВАЛЬНИК Эрика 60

Высота	200
Ширина	624
Глубина	470

УМЫВАЛЬНИК Эрика 70

Высота	224
Ширина	698
Глубина	468

УМЫВАЛЬНИК Эрика 80

Высота	235
Ширина	800
Глубина	510

AURA мебель

КОЛЛЕКЦИЯ “ЭЙФОРИЯ”

ТУМБА
Эйфория 80-2 пд

Высота с умывальником	550
Ширина	750
Глубина	455
Ширина умывальника	800

*ПД-подвесная

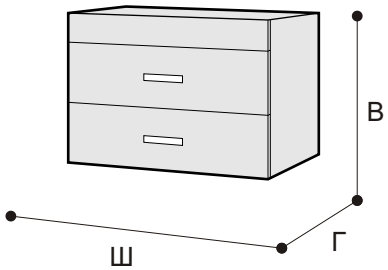

ТУМБА
Эйфория 80-3

Высота с умывальником и опорами	860
Ширина	750
Глубина	455
Ширина умывальника	800

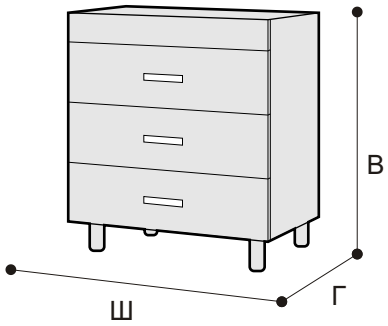

ЗЕРКАЛО
Ибис 60

Высота	860
Ширина	600

ЗЕРКАЛО
Ибис 80

Высота	860
Ширина	800

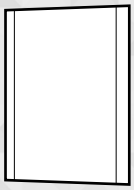

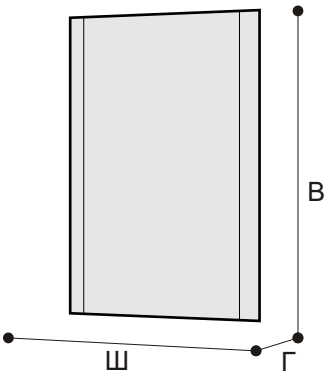

УМЫВАЛЬНИК Эйфория 80

Высота	200
Ширина	800

AURA мебель

КОЛЛЕКЦИЯ “КРОСС”

ТУМБА
Кросс 65

Высота с умывальником и опорами	840
Ширина	620
Глубина	310
Ширина умывальника	650

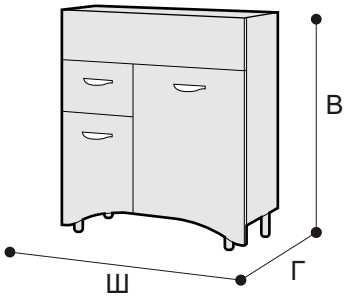

ТУМБА
Кросс 75

Высота с умывальником и опорами	840
Ширина	730
Глубина	335
Ширина умывальника	780

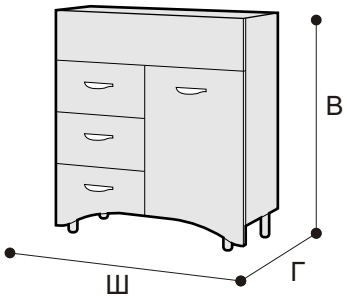

ТУМБА
Эрика Кросс 80

Высота с умывальником и опорами	840
Ширина	770
Глубина	335
Ширина умывальника	800

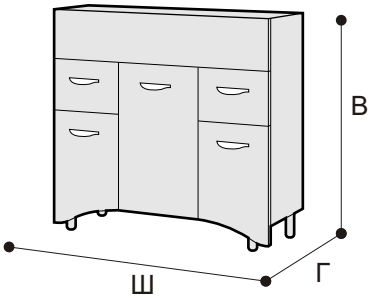

ТУМБА
Кросс 85

Высота с умывальником и опорами	840
Ширина	827
Глубина	340
Ширина умывальника	880

ТУМБА Кросс 95

Высота с ум. и опорами	840
Ширина	905
Глубина	340
Ширина умывальника	966

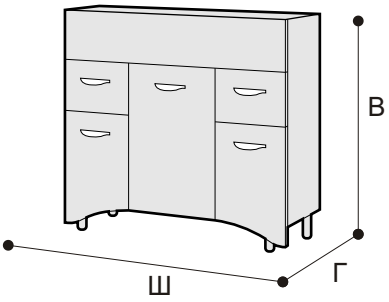

ТУМБА
Кросс 105

Высота с умывальником и опорами	840
Ширина	1010
Глубина	330
Ширина умывальника	1060

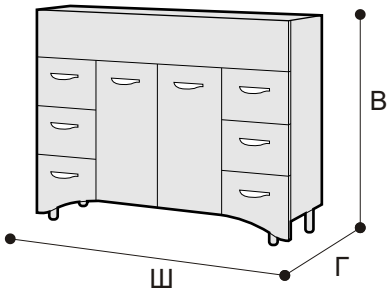

ТУМБА
Энигма Кросс 100

Высота с умывальником и опорами	860
Ширина	950
Глубина	320
Ширина умывальника	1000

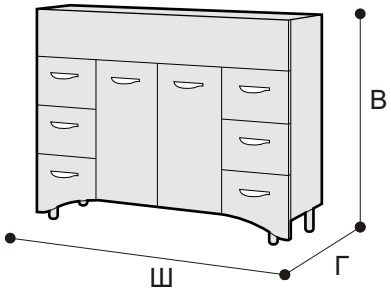

ЗЕРКАЛО
Кросс 62

Высота	1025
Ширина	620
Глубина	200

ЗЕРКАЛО
Кросс 75

Высота	1020
Ширина	750
Глубина	210

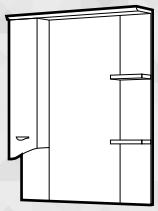

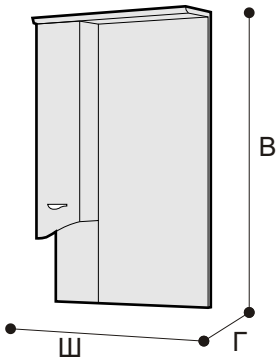

ЗЕРКАЛО
Кросс 80

Высота	1020
Ширина	800
Глубина	200

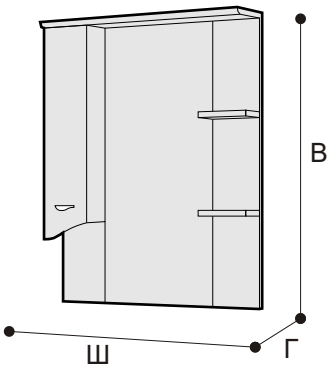

ЗЕРКАЛО
Кросс 100

Высота	1020
Ширина	1000
Глубина	210

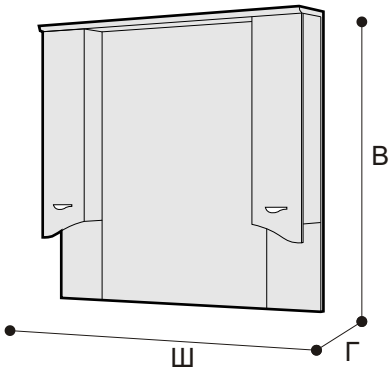

ПЕНАЛ
Кросс 35 доступна корзина

Высота с опорами	1970
Ширина	350
Глубина	330

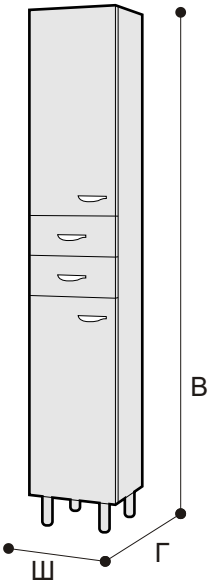

ПЕНАЛ
Кросс 40-4

Высота с опорами	1970
Ширина	400
Глубина	330

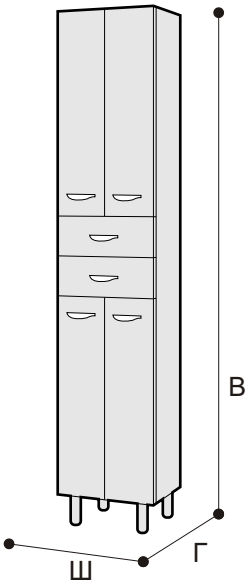

УМЫВАЛЬНИК Эрика 80

Высота	235
Ширина	800
Глубина	510

УМЫВАЛЬНИК Энигма 100

Высота	190
Ширина	1000
Глубина	510

УМЫВАЛЬНИК Дрея 65

Ширина	650
Глубина	470

УМЫВАЛЬНИК Дрея 75

Ширина	780
Глубина	515

УМЫВАЛЬНИК Дрея 85

Ширина	880
Глубина	515

УМЫВАЛЬНИК Дрея 95

Ширина	966
Глубина	513

УМЫВАЛЬНИК Дрея 105

Ширина	1060
Глубина	515

AURA мебель

КОЛЛЕКЦИЯ “ВОЛНА”

ТУМБА
Волна 60

Высота с умывальником и опорами	826
Ширина	592
Глубина	288
Ширина умывальника	624

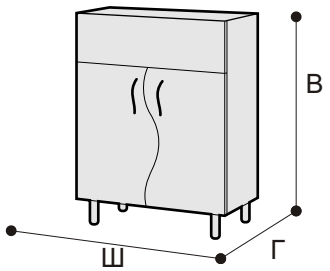

ТУМБА Волна 50

Высота с ум. и опорами	850
Ширина	490
Глубина	285
Ширина умывальника	504

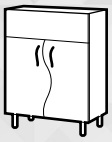

ТУМБА Волна 55

Высота с ум. и опорами	845
Ширина	492
Глубина	305
Ширина умывальника	541

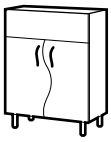

ТУМБА
Байкал 70-3

Высота с умывальником и опорами	855
Ширина	672
Глубина	315
Ширина умывальника	698

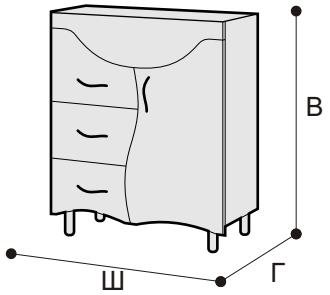

ТУМБА Волна 60-1

Высота с ум. и опорами	826
Ширина	592
Глубина	288
Ширина умывальника	624

ЗЕРКАЛО
Волна 58

Высота	745
Ширина	580
Глубина	180

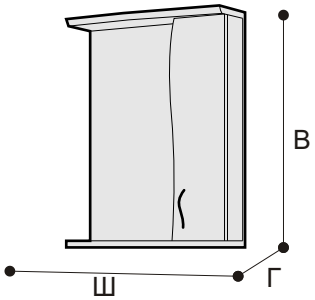

ЗЕРКАЛО
Байкал 70

Высота	1080
Ширина	700
Глубина	170

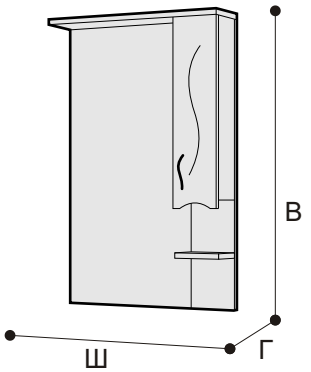

ТУМБА
Волна 40-4

Высота и опорами	1970
Ширина	400
Глубина	330

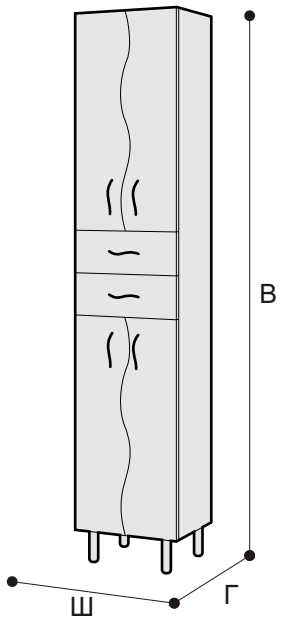

ШКАФ
Волна 50

Высота	750
Ширина	500
Глубина	240

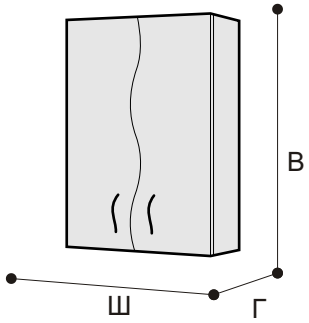

УМЫВАЛЬНИК Эрика 50

Высота	178
Ширина	504
Глубина	406

УМЫВАЛЬНИК Эрика 55

Высота	199
Ширина	541
Глубина	445

УМЫВАЛЬНИК Эрика 60

Высота	200
Ширина	624
Глубина	470

УМЫВАЛЬНИК Эрика 70

Высота	224
Ширина	698
Глубина	468

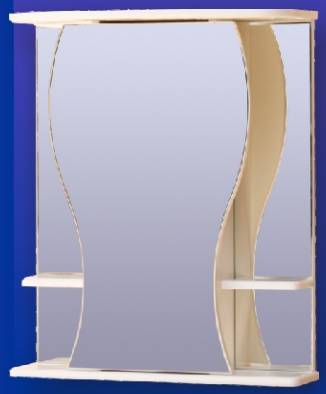

ЗЕРКАЛО
Карина 60

Высота	720
Ширина	600
Глубина	250

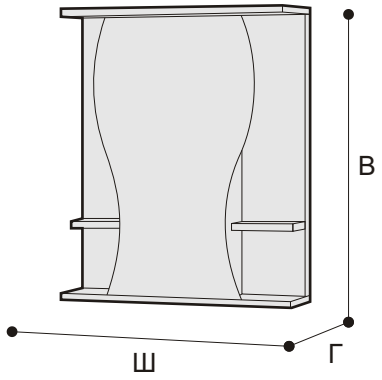

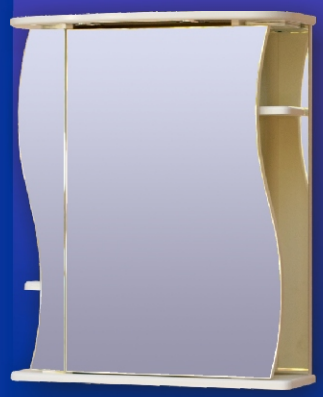

ЗЕРКАЛО
Лиана 60

Высота	730
Ширина	600
Глубина	250

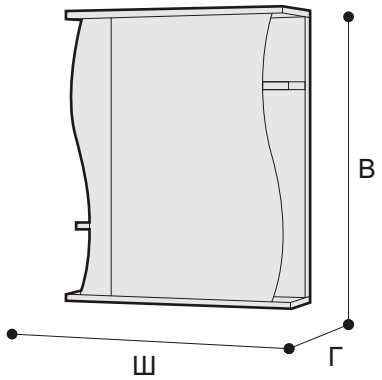

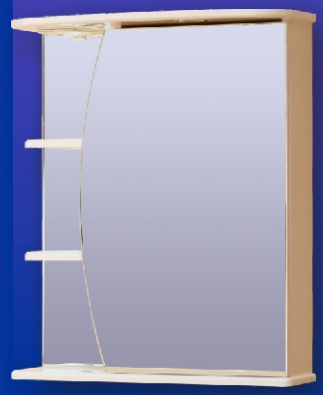

ЗЕРКАЛО
Луна 60

Высота	725
Ширина	600
Глубина	250

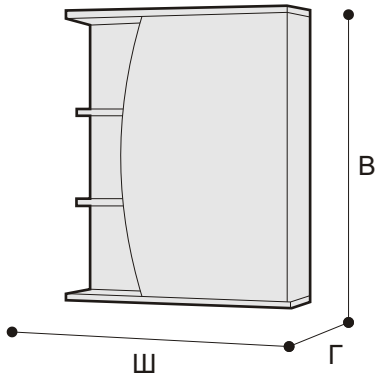

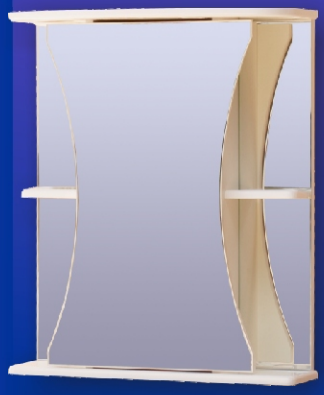

ЗЕРКАЛО
Часы 60

Высота	725
Ширина	600
Глубина	250

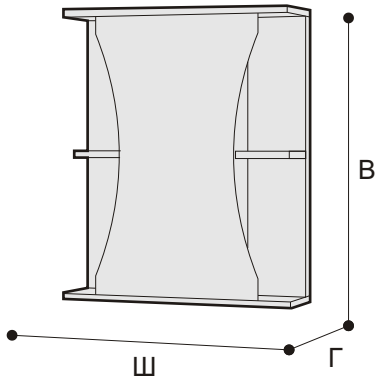

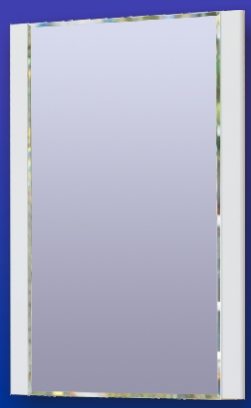

ЗЕРКАЛО
Ибис 60

Высота	860
Ширина	600

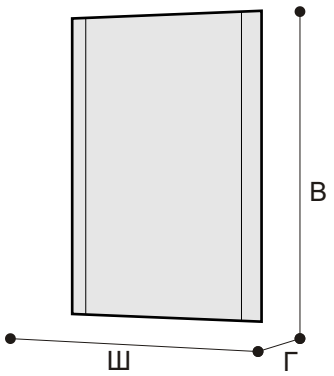

ЗЕРКАЛО
Флай 61-2 овал

Высота	860
Ширина	610
Глубина	125

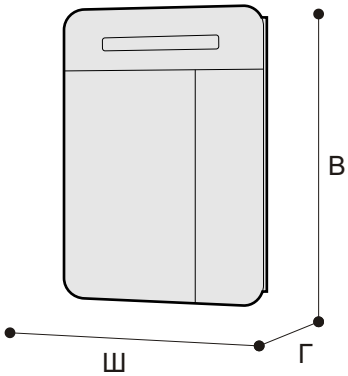

ЗЕРКАЛО
Флай 77-2 овал

Высота	860
Ширина	770
Глубина	130

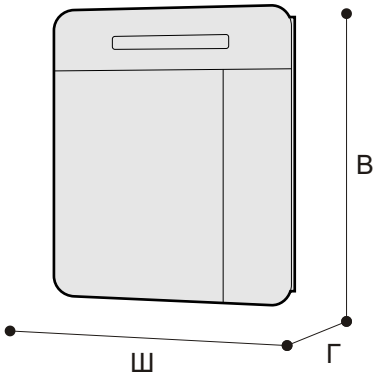

ЗЕРКАЛО
Флай 61 (эко)

Высота	860
Ширина	610
Глубина	125

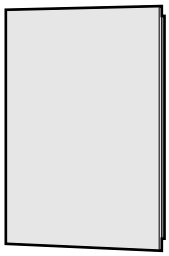

ЗЕРКАЛО
Флай 77-1 овал (эко)

Высота	860
Ширина	770
Глубина	125

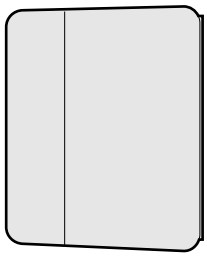

ЗЕРКАЛО
Ибис 80

Высота	860
Ширина	800

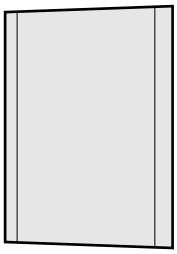

ЦВЕТА ИСПОЛЬЗУЕМЫЕ В КОЛЛЕКЦИЯХ

Беж

Красный

Синий

Шоколад

Чёрный

Металлик

Голубой

Розовый

Салатовый

Бордо

AURA мебель