Руководство по установке комплекта мотор колеса

E-BIKE DIY USER MANUAL

motorkolesa.tiu.ru

Содержание:

Приступая к работе.....стр. 2,3

Список инструментов.....стр. 4

Монтаж шин.....стр. 5

Подготовка заднее колесо .....стр. 6.

Подготовка и установка переднего колеса.....стр. 7

Установка колеса.....стр. 8

Установка рычагов тормоза и дроссельной заслонки..... стр. 9

Установка светодиодного или ЖК-индикатора .....стр. 10

PAS установка ..... стр. 11

Установка датчика скорости автомобиля.....стр. 12

Подключения контроллеров.....стр. 13 - 15

Установка сумки контроллера ..... стр. 16

Установка батареи.....стр. 17

Кабельные обвязки.....стр. 18

Приступая к работе:

Во-первых, открываете коробку и выкладываете содержимое внутри. Проверьте, что у вас есть:

1) Моторизованное мотор колесо или

2) Мини мотор-колесо

3) Блок контроллера

4) Пара тормозных рукояток

5)Поворотная ручка газа или
газ управляемый большим пальцем

6) PAS system-система помощи педалям

Опционально:

1)Литиевая батарея

2) сумка контроллера

3)LED дисплей или

4) Мультифункциональный LCD дисплей

Различные типы литиевых батарей

Основные инструменты:

Перечень:

P) Пластиковые стяжки, для крепления проводов к раме
Q) 3 ключа шестигранника 2.5mm, 3.0mm, 5.0mm
R) разводной ключ
S) крестовая отвертка

Размещение деталей на велосипеде

Подготовка заднего колеса (включает в себя редуктор и дисковый тормоз)

) Установка редуктора на заднем колесе

) Установка дискового тормоза

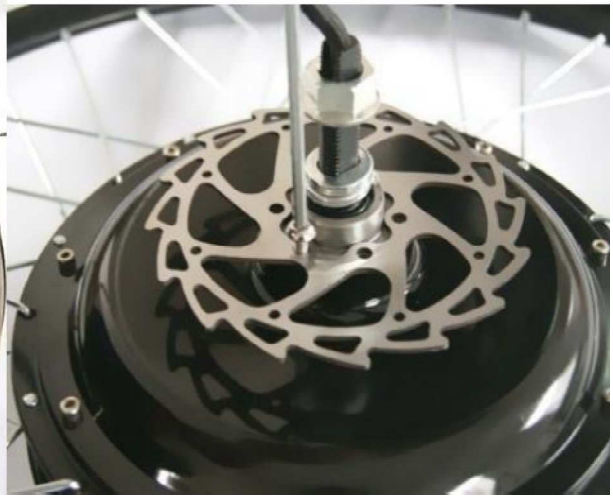

Примечание: пожалуйста, проверьте диаметр вашего тормозного диска. В большинстве случаев, 140mm дисковый тормоз используются для заднего колеса, в то время -160mm используются для переднего колеса.

Монтаж шин

Сначала убедитесь, что направление рисунка шин соответствует направлению вращения

Поверните колесо вокруг и вставьте трубку вентиль в отверстие обода колеса.

Разместите остальную камеру между ободом и шиной, и тяните шины за боковины. Затем накачайте, проверьте, нет ли утечек и все готово к сборке колеса.

Важное Примечание: Пожалуйста, выберете камеру с длинным вентилем , мы используем обода с двойными стенками, что-бы обеспечить передачу высокого крутящего момента от двигателя к колесу.

1) Снимите переднее колесо

Вставьте моторизованное колесо, убедившись, что кабели, идуущие к двигателю, идут
2) **с правой стороны** при нормальном направлении движения. Иначе колесо будет двигаться назад! Пожалуйста, ориентируйте себя, используя следующие рисунки:

Поместите центр своего двигателя между рычагами вилки Вашего велосипеда. Твердо усадите ось в вилке, чтобы получить хорошую подгонку. Закрутите гайки очень сильно. Это - решающий шаг в строительстве хорошего электрического велосипеда, поскольку двигатель обеспечивает очень большой вращающий момент, который может иначе ослабить Ваши гайки.

Наденьте ручные тормоза с обеих сторон руля. Найдите удобное положение.

Затем зафиксируйте их с помощью 5 мм ключа

Установка ручек дросселя (газа)

А-Ручка газа под большой палец руки

Наденьте на руль ручку газа с любой стороны, где вам наиболее удобно

Поместите руку на руль и найдите положение, где Ваш большой палец чувствует себя самым удобным, надавливая на дроссель.

В- Ручка газа вращением

Наденьте вращающаюся ручку- дроссель с правой стороны руля и получите ощущение скручивания дросселя.

Когда Вы будете чувствовать себя довольными положением, используйте 3.0-миллиметровый ключ и закрепите ручку.

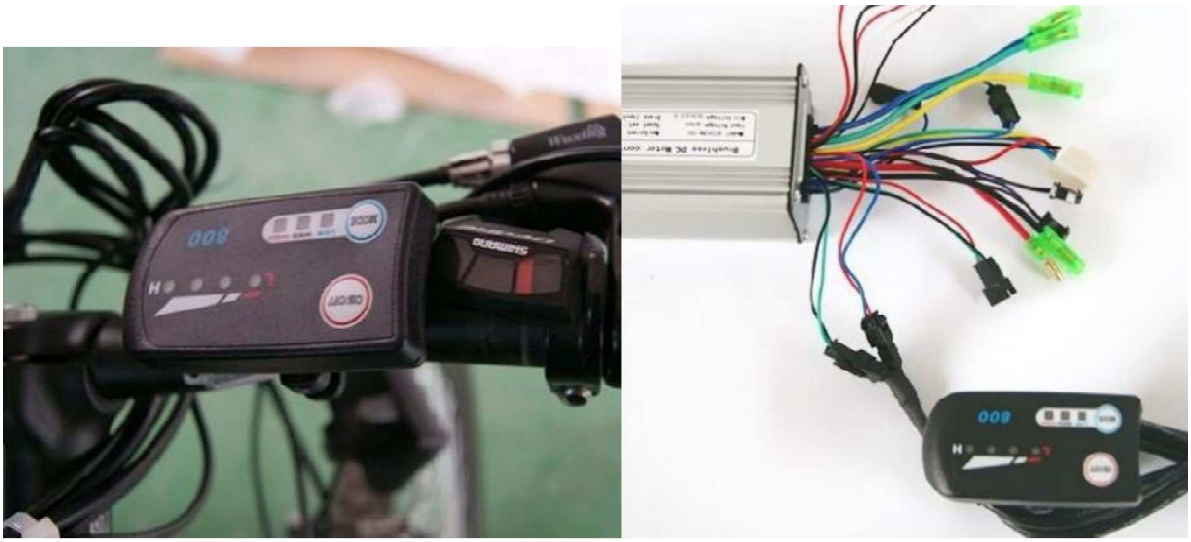

Двигайте LED дисплей по обе стороны от руля, таким образом, что-бы Вы чувствовали себя комфортно.

Установка многофункционального LCD дисплея

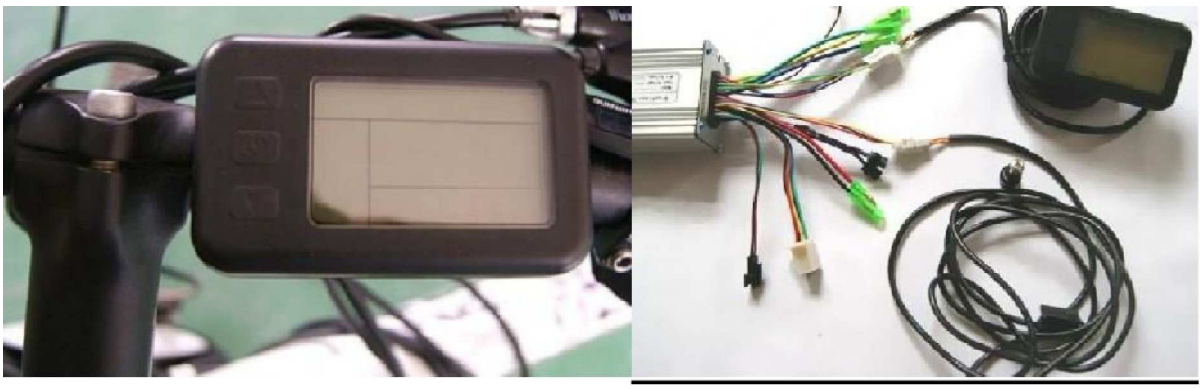

Двигайте дисплей по обе стороны от центральной оси, таким образом, что-бы Вы чувствовали себя комфортно.

Когда используется LCD дисплей -это требует внешнего датчика скорости транспортного средства. Инсталляционный метод внешнего датчика скорости транспортного средства показан на рисунке ниже:

Прикрепите датчик к вилке, используя круглые резинки

Прикрепите магнит на спицу используя отвертку

Система Помощи Педали (PAS), также известная как система педали, является обязательным компонентом электромобиля в европейских странах. Система управляет электричеством, поставляемого двигателю, пропорционально угловой скорости педали. (т.е. чем быстрее Вы крутите педали, тем быстрее двигатель поворачивается.)

Снимите держатель педали

Поместите кольцо датчика в каретку и обеспечьте его в положении, используя шайбы или суперклей.

Поместите внешнее магнитное кольцо рядом с кольцом датчика. Удостоверьтесь, что у них нет контакта, делая интервалы между используя шайбы.

Деталь кольца сенсора и магнитное кольцо.

Привинтите обратно педаль на место, подключите PAS провод с контроллером и вы готовы ездить на законных основаниях в Европе .

Существует три интеллектуальных контроллера: для нашего нормального (a), LED (B) и LCD (C) комплекта. Поэтому, пожалуйста, подключите комплекты с контроллером по рисунку ниже.

Примечание: пожалуйста, проверьте, какой контроллер у вас перед подключением.

A: Normal controller:

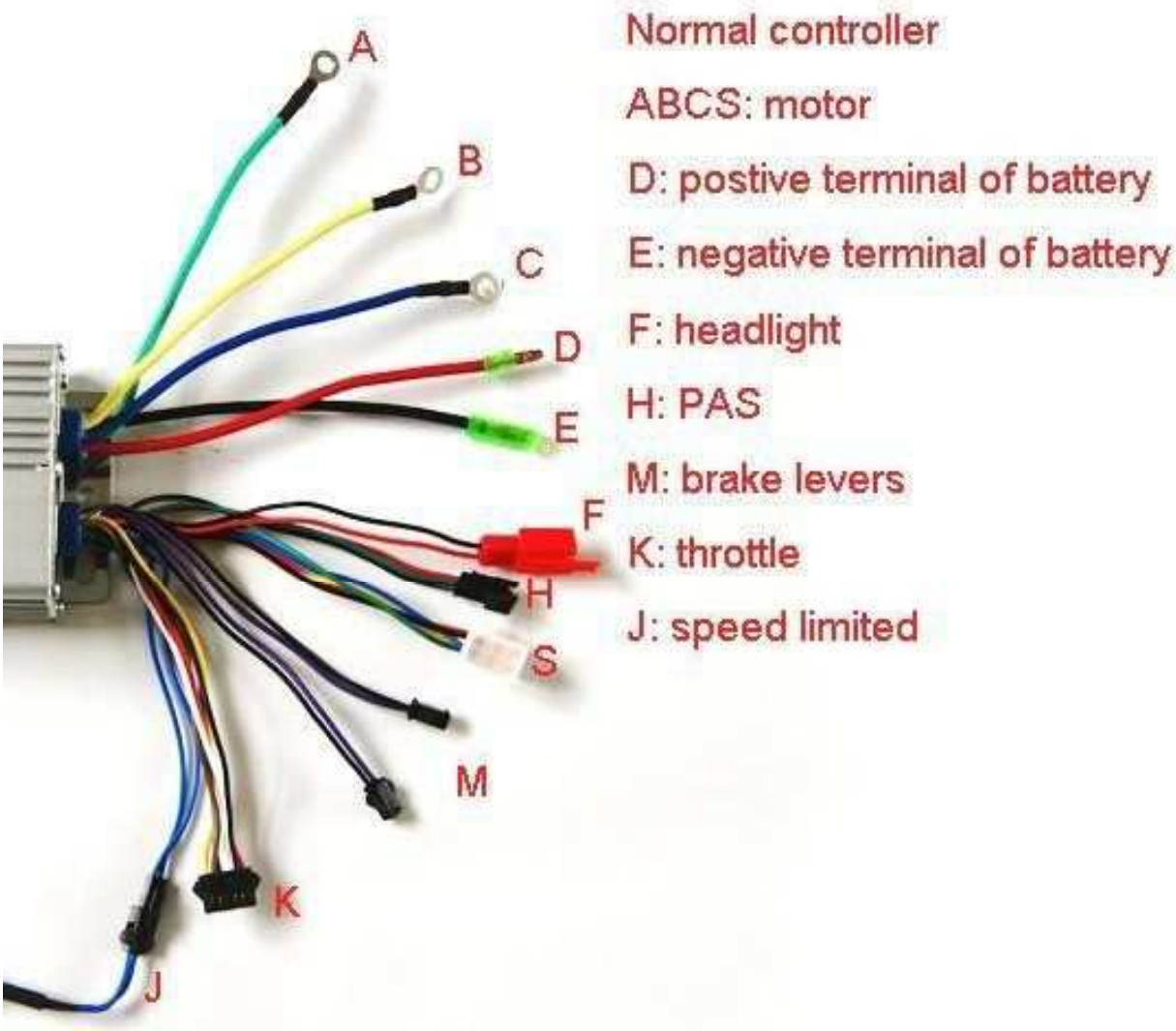

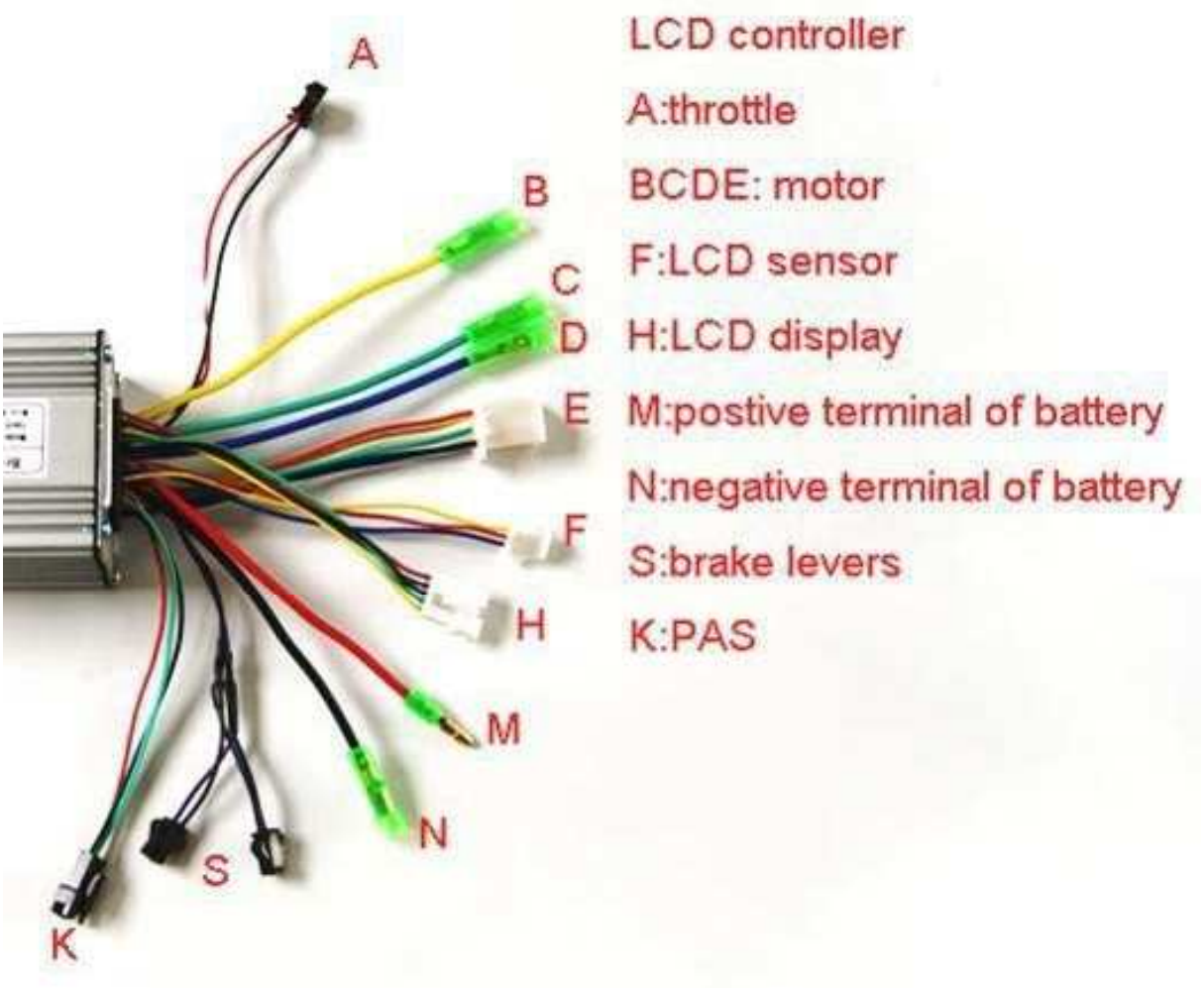

LCD-индикатор: состоит из двух частей, одна из которых является ЖК-дисплей, другой-LCD датчик скорости.

LED-индикатор : все так же , как и в LCD, просто не подключается разъем датчика скорости

Удалите винты, держателя бытылки с водой, на раме

Установите аккумулятор в корпус. И подключите аккумулятор к контроллеру

Используйте винты, чтобы зафиксировать держатель батареи к раме

Комплект для сумки контроллера включает в себя: сумку, монтажную пластину, зажимную пластину, два винта и гайки, один шестигранный ключ.

Накладная монтажная пластина под седлом поддержки

Закрепите клипсу пластины к монтажной пластине с помощью обоих винтов и гаек

Поместите контроллер в сумку и подключите его

Рекомендуется использовать кабельные стяжки для крепления кабелей к раме велосипеда. Возможно, вы найдете способ, чтобы завязать их, так что они станут практически невидимыми. Помните, однако, необходимо проверить, что-бы они не мешали движению руля. Также закрепите тормозные тросы передних и задних тормозов соответственно.

Примечание: в качестве предложения, после того, как вы связали ваши кабели, поверните руль, чтобы убедиться, что движение плавное и без рывков.

Завершив монтаж:

Проверьте : (отключив аккумулятор)

1) руль встал на место.
2) заднее колесо выравнивается по вертикали с приводом.
3) колесо не имеет съемных частей.
4) все компоненты на руле были закреплены .
5) места тормозов, дросселя ..вас устраивают
6) руль может вращаться свободно.
7) механические тормоза работают должным образом.
8) аккумулятор не может соскользнуть, не открывая его.
9) убедитесь, что полярность аккумулятора подключена правильно.

Интернет магазин
motorkolesa.tiu.ru
motorkolesa.ru
E-mail: gdr-35@yandex.ru
Тел. 89003222226